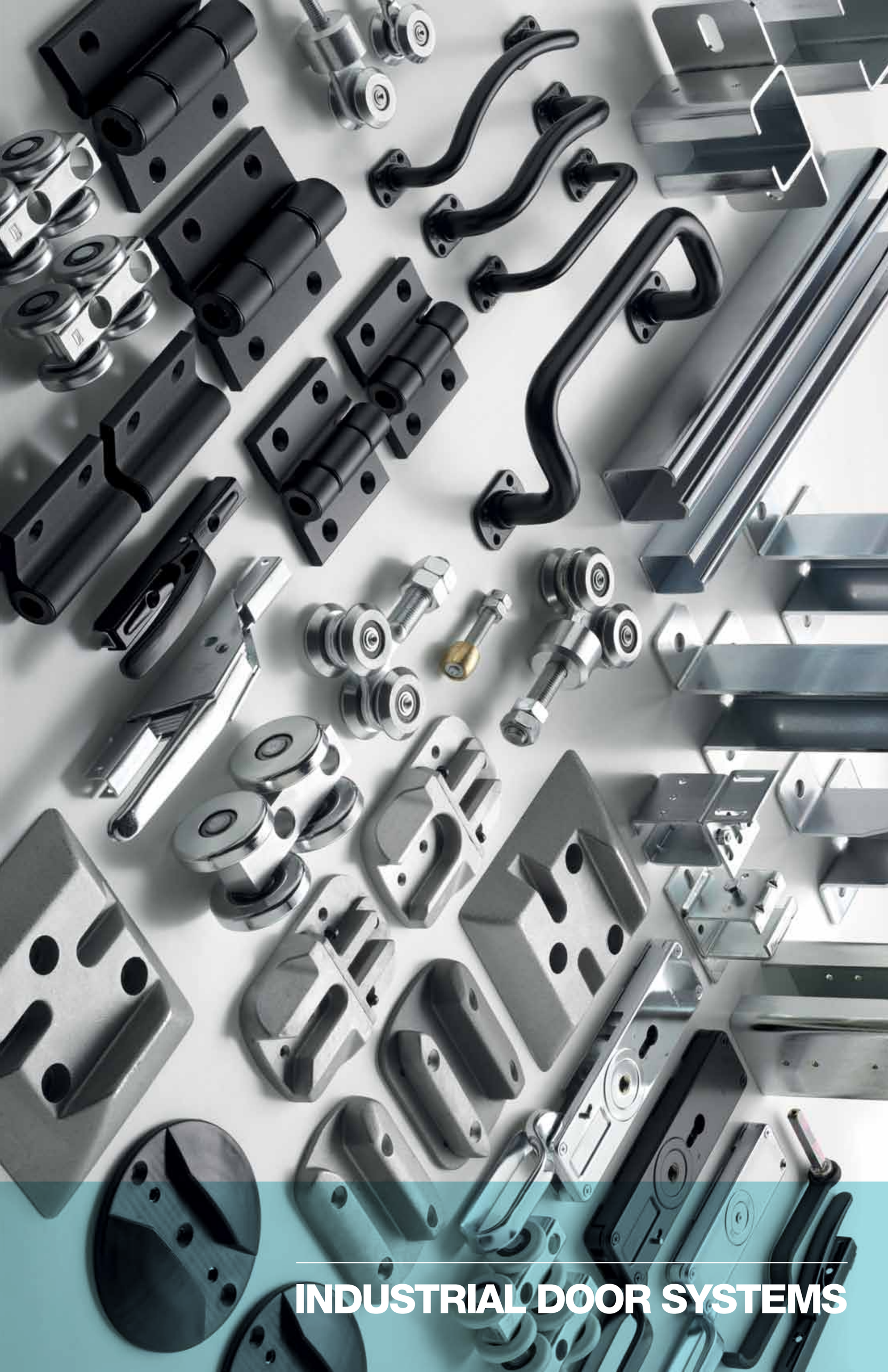

INDUSTRIAL DOOR SYSTEMS

Industrial folding doors

Configuratore portoni ad anta.

Scegli dalla nostra gamma di componenti di alta qualità.

Folding doors configurator.

Choose from our vast range of high quality components.

Carrelli e perni
Trolleys and pins

ART.	PAG.
8	284
8C	284
10	284
10C	285
14C	285
16C	285
20C	266
375P	306
375G	307
376P	307
377	307
377R	308
377G-SC	308
395 DX-SX	309
396	310

Accessori
Accessories

ART.	PAG.
249-30	296
387	308
239	295
246	295

Cariglioni
Lever bolts

ART.	PAG.
690MC	318
693MC	321
694MC	321
696MC	324
698MC	325
691P	319
691G	319
692P	320
692G	320
693 MC	321
695P	322

ART.	PAG.
695G	322
695PM	323
695GM	323
680	315
682	316
683	316
684	316
685	317
686	317
687	317

Incontri e battenti
Strikes and stops

ART.	PAG.
358	301
379	305
361	302
362	302
363	302
364	303
366	304
367	303
378	305

Monorotaie e supporti
Monorails and supports

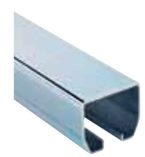

ART.	PAG.
26	266
28	289
34	290
398	311
399	311
352	298
354-185	299
354-330	299
355	300
355S	301
356	301

Cerniere e accessori
Hinges and accessories

ART.	PAG.
A370P	326
A371P	326
A380P	327
A381P	328
A380G	326
A380R	327
A381G	327
A384P	328
A385P	328
P365	329
P365R	329
P368I	329

ART.	PAG.
P368S	330
P368M	330
P370	330
P371	331
P380	331
P381	331
P385	332
R383-13.5	332
R383-33	332
R378	333
400	333

Industrial sliding doors

Configuratore portoni scorrevoli.

Scegli dalla nostra gamma di componenti di alta qualità.

Sliding doors configurator.

Choose from our vast range of high quality components.

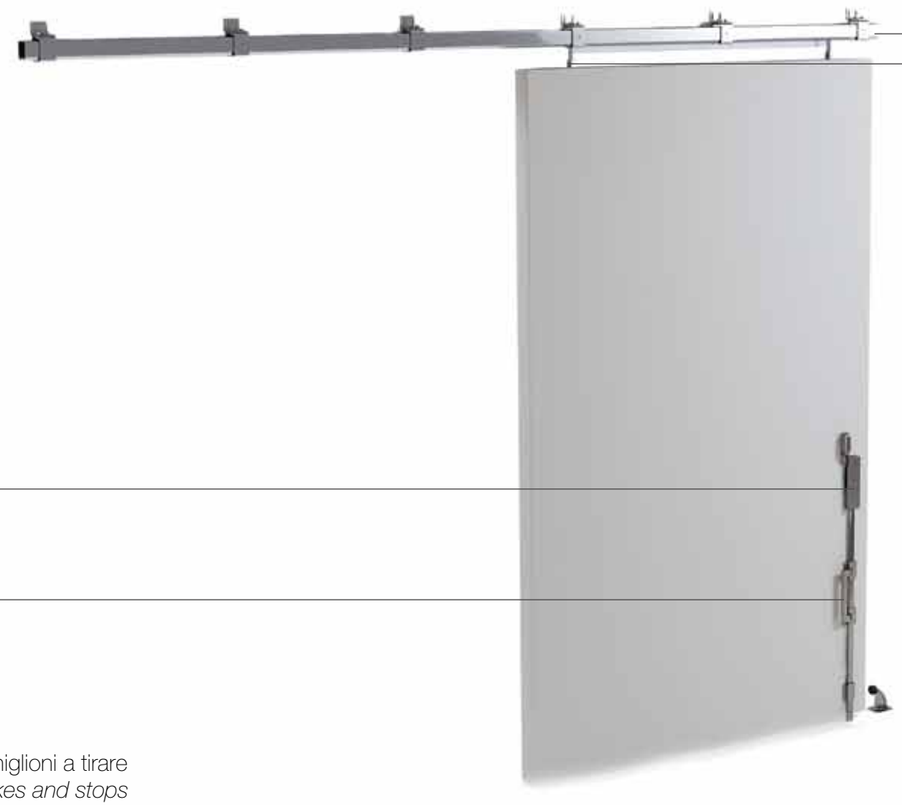

Monorotaie e accessori
Monorails and accessories

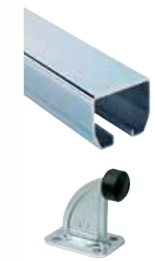

ART.	PAG.
22	287
23	288
24	286
30	289
32	289
36	290
398G	311
399P	311
352	298
354-185	299
354-330	299
355	300
355S	301
356	301
246	295
200G	76
202G	77
202F-A	77

Cariglioni
Lever bolts

ART.	PAG.
690MC	318
693MC	321
694MC	321
696MC	324
698MC	325
691P	319
691G	319
692P	320
692G	320
693 MC	321
695P	322

ART.	PAG.
695G	322
695PM	323
695GM	323
680	315
682	316
683	316
684	316
685	317
686	317
687	317

Maniglioni a tirare
Strikes and stops

ART.	PAG.
671	312
672	312
674	313
675	313
677	313
678	314
679	314
679i	314
270	296
270i	297
272	297

Carrelli
Trolleys

ART.	PAG.
2	282
2C	282
4	282
4C	283
38	290
39	291
40	291
41	291
43	292
44	292
46	293

ART.	PAG.
48	293
50	293
52	294
54	294
56	294
60	295
248	296
375G	307
375P	306
376P	307
377G-SC	308

2

Carrello a 2 ruote

Trolley with 2 wheels
Chariot à 2 galets
Zweirädriger Rollenapparat
Carro con 2 ruedas
Тележка с 2 колесами

CODE	ART.	Size	Portata Capacity	Box info Pcs per pack	Box info Kg
10100505 001	2	Piccolo Ø 24	30 kg	16	1,2

Finishing: Zincato / *Galvanized*

Categoria commerciale: 1C

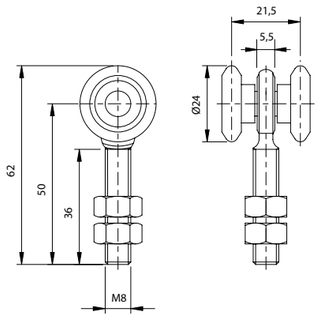

2C

Carrello a 2 ruote con cuscinetto

Trolley with two wheels and bearing
Chariot à 2 galets avec roulement
Zweirädriger Rollenapparat mit Kugellage
Carro con 2 ruedas con rodamiento
Тележка с 2 колесами с подшипником

CODE	ART.	Size	A	B	D	I	H	M	S	Portata ruota Capacity wheel	Box info Pcs per pack	Box info Kg
10100610 001	2C	Medio Ø44	105	65	Ø44	22	127	M12	8	250	16	5,00
10100615 001	2C	Grande Ø54	122	80	Ø54	30	149	M20	10	350	16	10,80

Finishing: Zincato / *Galvanized*

Categoria commerciale: 1C

2 CUSCINETTI
2 BEARINGS

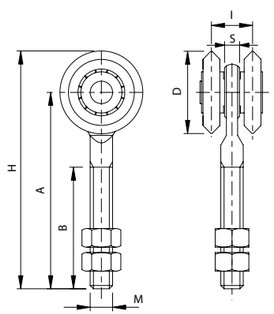

4

Carrello a 4 ruote

Trolley with four wheels
Chariot à 4 galets
Vierrädriger Rollenapparat
Carro con 4 ruedas
Тележка с 4 колесами

CODE	ART.	Size	Portata ruota Capacity wheel	Box info Pcs per pack	Box info Kg
10101005 001	4	Piccolo Ø 24	50 kg	16	2,1

Finishing: Zincato / *Galvanized*

Categoria commerciale: 1C

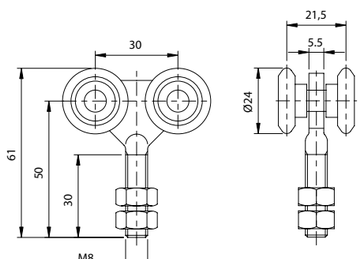

4C

Carrello a 4 ruote con cuscinetto

Trolley with four wheels and bearing
Chariot à 4 galets avec roulement
Vierrädriger Rollenapparat mit Kugellager
Carro con 4 ruedas con rodamiento
Тележка с 4 колесами с подшипником

CODE	ART.	Size	A	B	C	D	H	I	M	S	Portata ruota Capacity wheel	Box info Pcs per pack	Box info Kg
10101110 001	4C	Medio Ø44	105	70	50	Ø44	127	22	M12	7	280	16	9,30
10101115 001	4C	Grande Ø54	125	80	60	Ø54	152	30	M20	10	400	16	19,60

Finishing: Zincato / *Galvanized*

Categoria commerciale: 1C

4 CUSCINETTI
4 BEARINGS

PATENTED

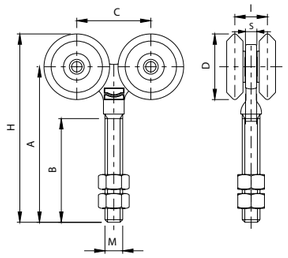

Mounting instructions art. 4C

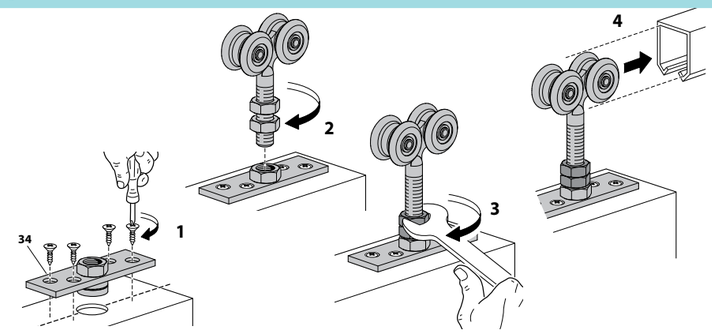

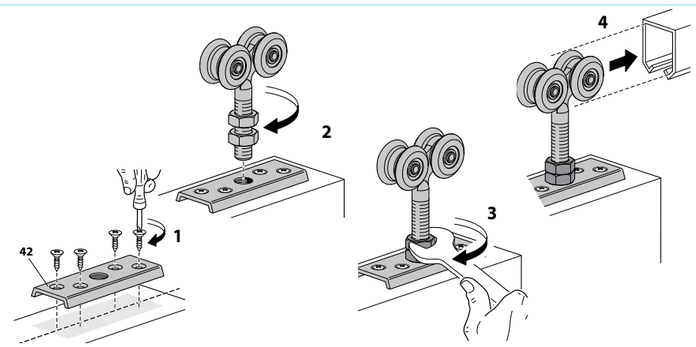

8

Carrello a 2 ruote girevole

Turning trolley with two wheels
Chariot à 2 galets pivotant
Zweirädriger Schwenkrollenapparat
Carro con 2 ruedas giratorias
Тележка с 2 поворотными колесами

CODE	ART.	Size	Portata Capacity	Box info	
				Pcs per pack	Kg
10102005 001	8	Piccolo Ø 24	30 kg	16	1,8

Finishing: Zincato / *Galvanized*

Categoria commerciale: 1C

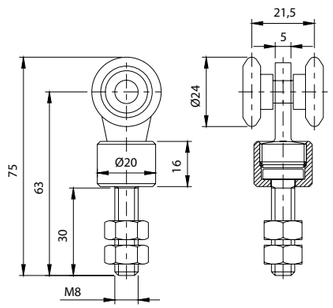

8C

Carrello a 2 ruote girevole con cuscinetti

Turning trolley with two wheels and bearings
Chariot à 2 galets pivotant avec roulements
Zweirädriger Schwenkrollenapparat mit Kugellagern
Carro con 2 ruedas giratorias con rodamientos
Тележка с 2 поворотными колесами с подшипниками

CODE	ART.	Size	A	B	D	E	F	H	I	M	S	Portata ruota Capacity wheel	Box info	
													Pcs per pack	Kg
10102110 001	8C	Medio Ø44	128	68,5	Ø44	Ø42	30	150	22	M12	7,5	250	16	10,70
10102115 001	8C	Grande Ø54	154,5	80,5	Ø54	Ø50	32	181,5	30	M18	10	350	16	19,90

Finishing: Zincato / *Galvanized*

Categoria commerciale: 1C

2 CUSCINETTI
2 BEARINGS

PATENTED

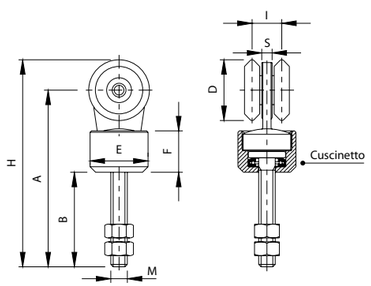

10

Carrello a 4 ruote girevole

Turning trolley with four wheels
Chariot à 4 galets pivotant
Vierrädriger Schwenkrollenapparat
Carro con 4 ruedas giratorias
Тележка с 4 поворотными колесами

CODE	ART.	Size	Portata Capacity	Box info	
				Pcs per pack	Kg
10102505 001	10	Piccolo Ø 24	50 kg	16	2,7

Finishing: Zincato / *Galvanized*

Categoria commerciale: 1C

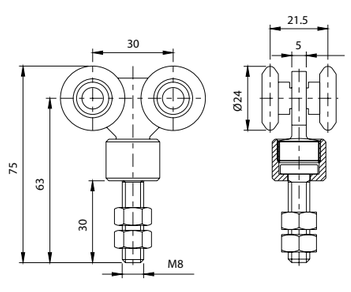

10C

Carrello a 4 ruote girevole con cuscinetti

Turning trolley with four wheels and bearings
Chariot à 4 galets pivotant avec roulements
Vierrädriger Schwenkrollenapparat mit Kugellagern
Carro con 4 ruedas giratorias con rodamientos
Тележка с 4 поворотными колесами с подшипниками

CODE	ART.	Size	A	B	C	D	E	F	H	I	M	S	Portata ruota Capacity wheel	Box info	
														Pcs per pack	Kg
10102610 001	10C	Medio Ø44	128	68,5	50	Ø44	Ø42	30	150	22	M12	7,5	280	16	15,00
10102615 001	10C	Grande Ø54	154,5	80,5	60	Ø54	Ø50	32	181,5	30	M18	10	350	16	27,00

Finishing: Zincato / *Galvanized*

Categoria commerciale: 1C

4 CUSCINETTI
4 BEARINGS

PATENTED

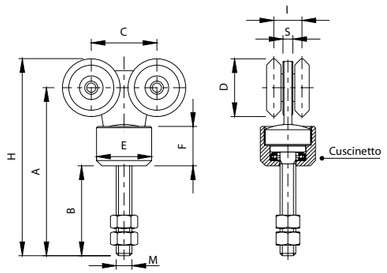

14C

Carrello a 2 ruote con cuscinetti e cerniera ad 1 ala

Trolley with two wheels, bearings and one wing hinge
Chariot avec 2 galets, roulements et paumelle à 1 aile
Zweirädriger Rollenapparat mit Kugellager und 1-Lasche-Torband
Carro con 2 ruedas con rodamientos y pernio de 1 pala
Тележка с 2 колесами с подшипниками и шарниром с 1 полкой

CODE	ART.	Size	A	D	E	F	H	I	L	M	S	Portata ruota Capacity wheel	Box info	
													Pcs per pack	Kg
10103110 001	14C	Medio Ø44	147	Ø44	25	Ø17,6	169	22	83	M12	7,5	250	16	7,90
10103115 001	14C	Grande Ø54	180,5	Ø54	27	Ø19,6	207,5	30	98	M12	10	270	16	14,10

Finishing: Zincato / *Galvanized*

Categoria commerciale: 1C

2 CUSCINETTI
2 BEARINGS

PATENTED

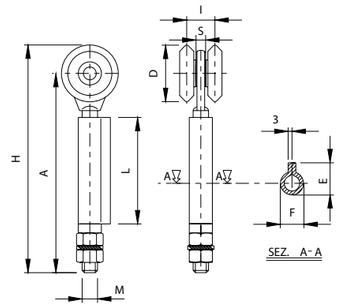

16C

Carrello a 4 ruote con cuscinetti e cerniera 3 ali

Trolley with four wheels, bearings and 3 wings hinge
Chariot avec 4 galets, roulements et paumelle à 3 ailes
Vierrädriger Rollenapparat mit Kugellager und 3-Lasche-Torband
Carro con 4 ruedas con rodamientos y pernio de 3 palas
Тележка с 4 колесами с подшипниками и шарниром с 3 полками

CODE	ART.	Size	A	B	C	D	E	F	H	I	L	M	S	Portata ruota Capacity wheel	Box info	
															Pcs per pack	Kg
10103610 001	16C	Medio Ø44	212	36	50	Ø44	25	Ø17,6	234	22	58	M12	7,5	280	16	14,30
10103615 001	16C	Grande Ø54	226	36	60	Ø54	27	Ø19,6	253	30	52	M12	10,0	300	16	23,00

Finishing: Zincato / *Galvanized*

Categoria commerciale: 1C

4 CUSCINETTI
4 BEARINGS

PATENTED

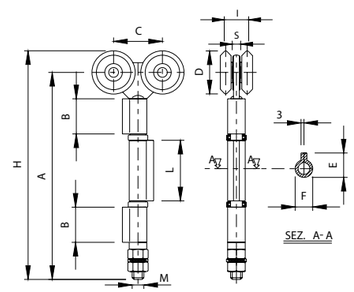

COMUNELLO ®Copyright 2015 - All right reserved
COMUNELLO ®Copyright 2015- All right reserved

COMUNELLO GATE DIVISION

20C

Carrello a 4 ruote con cuscinetti e cerniera 1 ala

Trolley with four wheels, bearings and one wing hinge
Chariot avec 4 galets, roulements et paumelle à 1 aile
Vierrädriger Rollenapparat mit Kugellager und 1 Lasche-Torband
Carro con 4 ruedas con rodamientos y pernio de 1 pala
Тележка с 4 колесами с подшипниками и шарниром с 1 полкой

CODE	ART.	Size	A	C	D	E	F	H	I	L	M	S	Portata ruota / Capacity wheel	Box info: Pcs per pack	Box info: Kg
10104610 001	20C	Medio Ø44	147	50	Ø44	25	Ø17,6	169	22	83	M12	7,5	280	16	12,40
10104615 001	20C	Grande Ø54	199,5	60	Ø54	27	Ø19,6	226,5	30	98	M12	10	300	16	23,50

Finishing: Zincato / *Galvanized*

Categoria commerciale: 1C

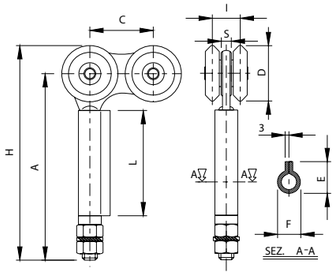

4 CUSCINETTI
4 BEARINGS

PATENTED

24

Monorotaia per carrello piccolo medio grande

Track for trolleys small-medium-large
Rail pour chariots petit-moyen-grand
Stahlprofil für Rollenaufhängung klein, medium, groß
Monocarril para carro pequeño mediano grande
Монорельс для больших средних и малых тележек

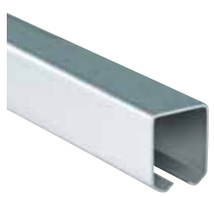

CODE	ART.	Size	B	C	H	L	S	Box info: Pcs per pack	Box info: Kg
10200505 001	24	Piccolo L=6000	34	21,5	30	6000	1,5	1	10,00
10200510 001	24	Medio L=6000	43	22	53	6000	2,5	1	19,00
10200515 001	24	Grande L=6000	57	30	68	6000	3	1	30,00

Finishing: Zincato / *Galvanized*

Categoria commerciale: 1I

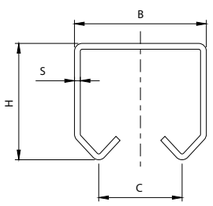

26

Perno inferiore con cerniera a 1 ala oliva in ottone

Bottom pivot with 1 wing hinge and brass roller
Pivot inférieur avec paumelle à 1 aile et rouleau en laiton
Unteres Führungsband mit 1-Lasche und Führungrolle aus Messing
Perno inferior con pernio de 1 pala rodillo de latón
Нижний штырь с шарниром с 1 полкой латунный наконечник

CODE	ART.	Size	E	F	L	M	R	Box info: Pcs per pack	Box info: Kg
10300505 001	26	Medio	25	Ø17,6	83	M12	165 - 180	16	5,70
10300510 001	26	Grande	27	Ø19,6	98	M14	185 - 200	16	7,60

Finishing: Zincato / *Galvanized*

Categoria commerciale: 1L

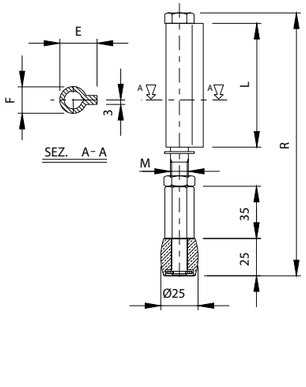

COMUNELLO ®Copyright 2015 - All right reserved

22

Supporto a soffitto per monorotaia art. 24

Ceiling support for track art.24
Support au plafond pour rail art.24
Decke-Lager für Stahlprofil Artikel 24
Soporte de techo para monocarril art. 24
Потолочная опора для монорельса арт.24

CODE	ART.	Size	A	B	C	D	S	Box info: Pcs per pack	Box info: Kg
10605005 001	22	Piccolo	41	48	54	110	3	10	3,50
10605000 001	22	Medio	52	73	64	120	4	10	4,60
10605010 001	22	Grande	66	88	74	130	4	6	3,90

Finishing: Zincato / *Galvanized*

Categoria commerciale: 1L

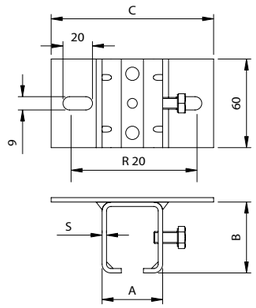

Mounting instructions art. 22

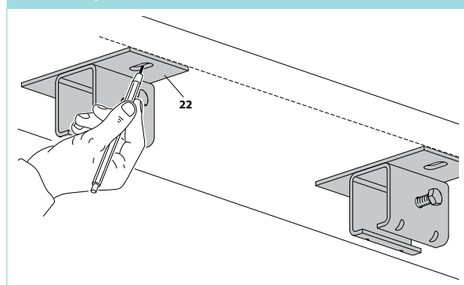

1

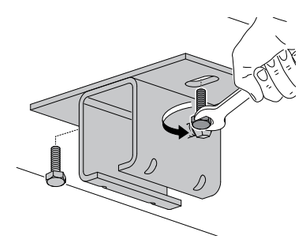

2

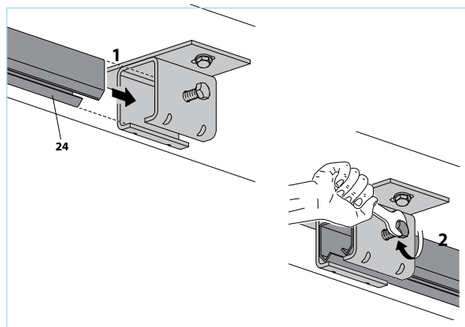

3

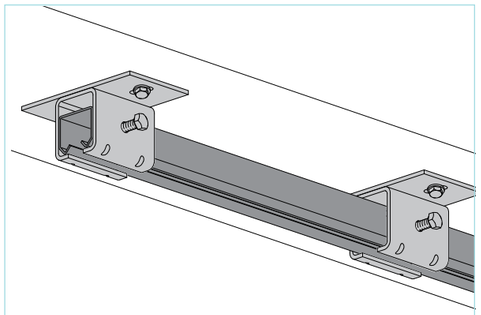

4

23

Supporto a parete per monorotaia art. 24

Wall support for track art.24
Support au mur pour rail art.24
Wand-Lager für Stahlprofil Artikel 24
Soporte de pared para monocarril art. 24
Настенная опора для монорельса арт.24

CODE	ART.	Size	A	B	C	R	S	Box info	
								Pcs per pack	Kg
10605505 001	23	Piccolo	41	48	59	21-41	3	10	3,70
10605500 001	23	Medio	52	73	69	25-45	4	10	4,00
10605510 001	23	Grande	66	88	79	35-52	4	6	4,10

Finishing: Zincato / *Galvanized*

Categoria commerciale: 1l

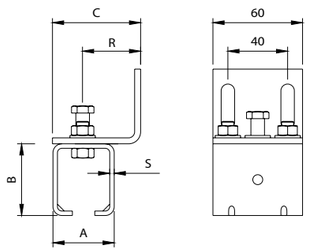

Mounting instructions art. 23

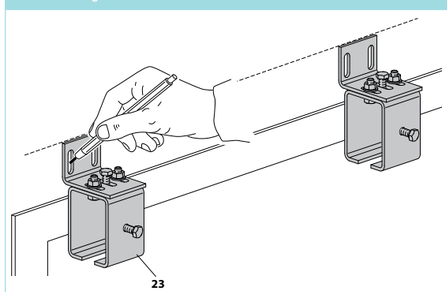

1

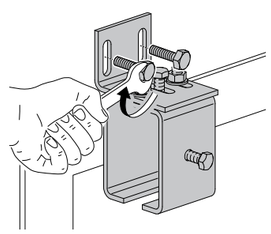

2

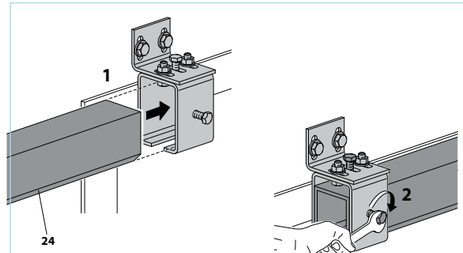

3

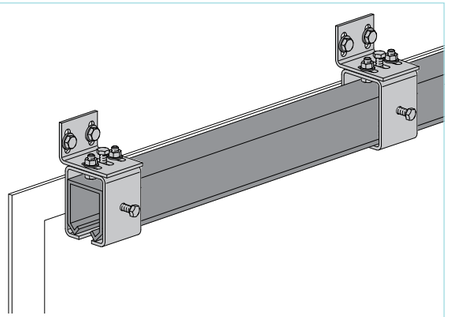

4

28

Perno inferiore con cerniera a 3 ali oliva ottone

Bottom pivot with 3 wings hinge and brass roller
Pivot inférieur avec paumelle à 3 ailes et rouleau en laiton
Unteres Führungrolle mit 3-Lasche und Führungrolle aus Messing
Perno inferior con pernio de 3 palas rodillo de latón
Нижний штырь с шарниром с 3 полками латунный наконечник

CODE	ART.	Size	B	E	F	L	M	R	Box info	
									Pcs per pack	Kg
10301005 001	28	Medio	36	25	Ø17,6	58	M12	225 - 235	16	7,80
10301010 001	28	Grande	36	27	Ø19,6	52	M14	227 - 242	16	9,00

Finishing: Zincato / *Galvanized*

Categoria commerciale: 1L

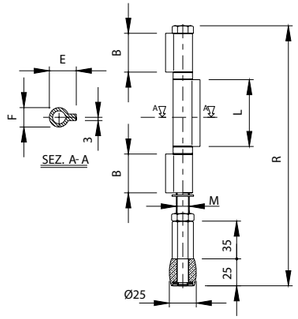

30

Perno filettato oliva in ottone

Threaded pivot with brass roller
Pivot taraudé avec rouleau en laiton
Bolzen mit Gewinde und Führungsrolle aus Messing
Perno roscado rodillo de latón
Резьбовой штырь латунный наконечник

CODE	ART.	Size	Box info	
			Pcs per pack	Kg
10301505 001	30-25	Ø 25	20	3,00

Finishing: Zincato / *Galvanized*

Categoria commerciale: 1L

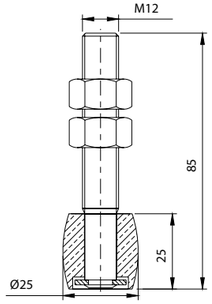

32

Deviatore rullo in acciaio

Steel switcher with roller
Déviateur en acier avec rouleau
Ablenker mit Stahlführungsrolle
Desviador rodillo de acero
Отводящее устройство для ролика из стали

CODE	ART.	Size	Box info	
			Pcs per pack	Kg
10400505 001	32-34	Ø 34	20	5,20

Finishing: Zincato / *Galvanized*

Categoria commerciale: 1L

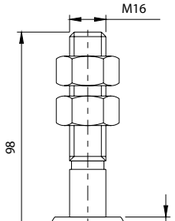

COMUNELLO ®Copyright 2015 - All right reserved

COMUNELLO ®Copyright 2015- All right reserved

34

Piastra girevole con cuscinetto per carrelli

Turning plate with bearing for trolleys
Platine pivotante avec roulement pour chariots
Schwenkplatte mit Kugellager für Rollenapparate
Placa giratoria con rodamiento para carros
Повротная пластина с подшипником для тележек

CODE	ART.	Size	A	B	D	F	H	M	S		Box info	
											Pcs per pack	Kg
10500505 001	34-12	Medio	150	25	Ø24	Ø6,5	23,5	M12	5	22	20	3,60
10500510 001	34-20	Grande	150	40	Ø40	Ø10,5	31	M20	8	32	20	9,60

Finishing: Zincato / *Galvanized*

Categoria commerciale: 1L

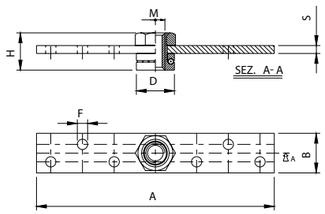

36

Guida inferiore oliva in ottone

Bottom guide with brass roller
Guide inférieure avec rouleau en laiton
Untere Führunsplatte mit Messing-Führungsrolle
Guía inferior rodillo de latón
Нижняя направляющая латунный наконечник

CODE	ART.	Size	A	B	C	D	E	F	G	H	S	Box info	
												Pcs per pack	Kg
10302005 001	36 - 25	Ø25	110	40	25	Ø25	19,5	Ø10,5	90	31	6	20	5,70
10302010 001	36 - 30	Ø30	110	40	25	Ø30	19,5	Ø10,5	90	31	6	20	6,50

Finishing: Zincato / *Galvanized*

Categoria commerciale: 1L

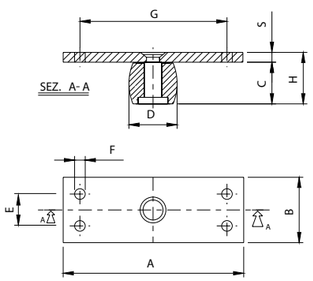

38

Carrello a 2 ruote

Trolley with 2 wheels
Chariot avec 2 galets
Zweirädriger Rollenapparat
Carro con 2 ruedas
Тележка с 2 колесами

CODE	ART.	Size	Portata Capacity	Box info	
				Pcs per pack	Kg
10105505 001	38-24	Ø 24	30 kg	50	7,00

Finishing: Zincato / *Galvanized*

Categoria commerciale: 1C

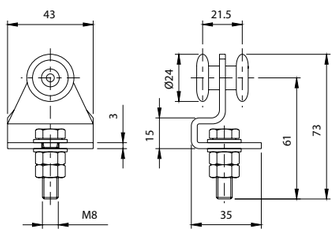

39

Carrello a 2 ruote in nylon

Trolley with 2 nylon wheels
Chariot avec 2 galets en nylon
Rollenapparat mit 2-Nylon-Rollen
Carro con 2 ruedas de nylon
Тележка с 2 колесами из нейлона

CODE	ART.	Size	Portata Capacity	Box info	
				Pcs per pack	Kg
10106005 001	39-24	Ø 24	30 kg	50	6,2

Finishing: Zincato / *Galvanized*

Categoria commerciale: 1C

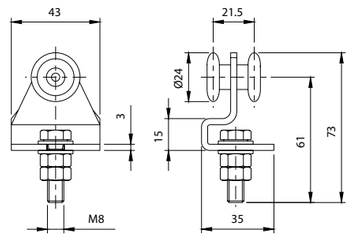

40

Carrello a 4 ruote

Trolley with 4 wheels
Chariot avec 4 galets
Vierädriger Rollenapparat
Carro con 4 ruedas
Тележка с 4 колесами

CODE	ART.	Size	Portata Capacity	Box info	
				Pcs per pack	Kg
10106505 001	40-24	Ø 24	50 kg	50	11,9

Finishing: Zincato / *Galvanized*

Categoria commerciale: 1C

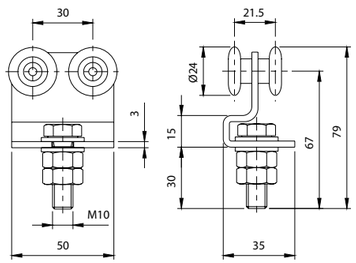

41

Carrello a 4 ruote in nylon

Trolley with 4 nylon wheels
Chariot avec 4 galets en nylon
Vierrädriger Rollenapparat mit Nylon-Rollen
Carro con 4 ruedas de nylon
Тележка с 4 колесами из нейлона

CODE	ART.	Size	Portata Capacity	Box info	
				Pcs per pack	Kg
10107005 001	41-24	Ø 24	50 kg	50	10,2

Finishing: Zincato / *Galvanized*

Categoria commerciale: 1C

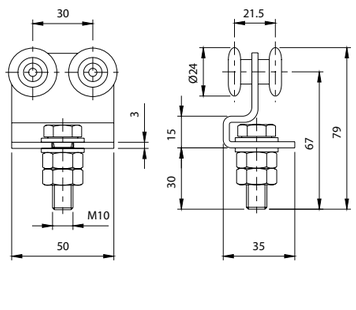

COMUNELLO ®Copyright 2015 - All right reserved
COMUNELLO ®Copyright 2015- All right reserved

42

Piastrina per carrelli

Plate for trolleys
Plaquette pour chariots
Platte für Rollenapparat
Placa para carros
Пластина для тележек

CODE	ART.	Size	M	Box info	
				Pcs per pack	Kg
10501005 001	42	Piccolo	M8	50	2,50
10501010 001	42	Grande	M10	50	2,50

Finishing: Zincato / *Galvanized*

Categoria commerciale: 1L

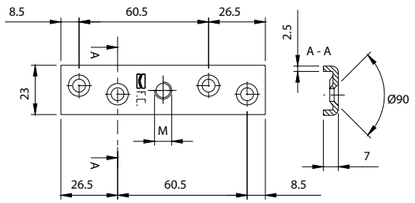

43

Carrello a 2 ruote con staffa

2 Wheels trolley with bracket
Chariot à 2 galets avec bride
Zweirädriger Rollenapparat mit Befestigungsbügel
Carro con 2 ruedas con placa
Тележка с 2 колесами с кронштейном

CODE	ART.	Size	Portata Capacity	Box info	
				Pcs per pack	Kg
10107505 001	43-24	Ø 24	30 kg	100	7,5

Finishing: Zincato / *Galvanized*

Categoria commerciale: 1C

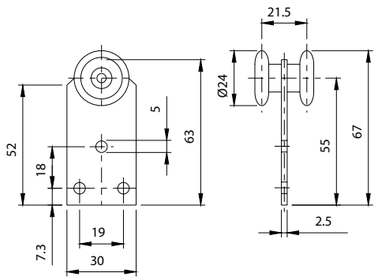

44

Carrello a 2 ruote con staffa lunga

2 Wheel trolley with long bracket
Chariot à 2 galets avec bride longue
Zweirädriger Rollenapparat mit langem Befestigungsbügel
Carro con 2 ruedas con placa larga
Тележка с 2 колесами с длинным кронштейном

CODE	ART.	Size	Portata Capacity	Box info	
				Pcs per pack	Kg
10108005 001	44-24	Ø 24	30 kg	100	9,4

Finishing: Zincato / *Galvanized*

Categoria commerciale: 1C

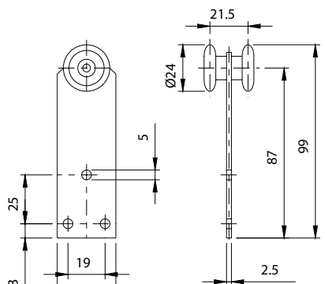

46

Carrello a 2 ruote con staffa lunga zancata

Trolley with 2 wheels and long bended bracket
Chariot à 2 galets avec bride longue et courbée
Zweirädriger Rollenapparat mit langem gekröpftem Befestigungsbügel
Carro con 2 ruedas con placa larga curvada
Тележка с 2 колесами с длинным выгнутым кронштейном

CODE	ART.	Size	Portata Capacity	Box info	
				Pcs per pack	Kg
10108505 001	46-24	Ø 24	30 kg	100	9,4

Finishing: Zincato / *Galvanized*

Categoria commerciale: 1C

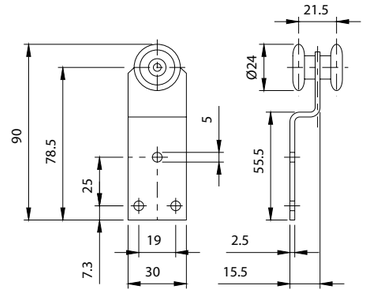

48

Carrello a 1 ruota con staffa

Trolley with 1 wheel and bracket
Chariot à 1 galet avec bride
Einrädriger Rollenapparat mit Befestigungsbügel
Carro con 1 rueda con placa
Тележка с 1 колесом с кронштейном

CODE	ART.	Size	Portata Capacity	Box info	
				Pcs per pack	Kg
10109005 001	48-24	Ø 24	15 kg	100	6,20

Finishing: Zincato / *Galvanized*

Categoria commerciale: 1C

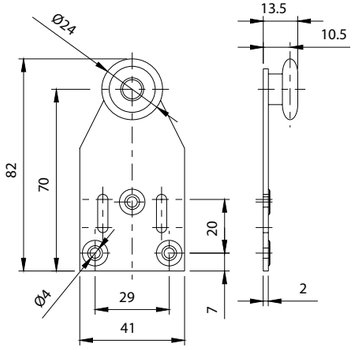

50

Carrello a 2 ruote con staffa

Trolley with 2 wheels and bracket
Chariot à 2 galets avec bride
Zweirädriger Rollenapparat mit Befestigungsbügel
Carro con 2 ruedas con placa
Тележка с 2 колесами с кронштейном

CODE	ART.	Size	Portata Capacity	Box info	
				Pcs per pack	Kg
10109505 001	50-24	Ø 24	30 kg	100	8,40

Finishing: Zincato / *Galvanized*

Categoria commerciale: 1C

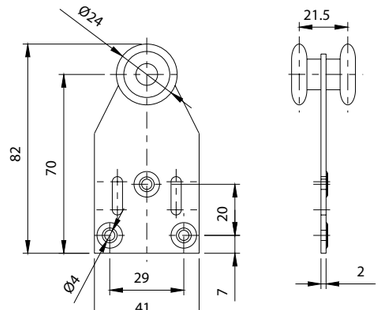

COMUNELLO ®Copyright 2015 - All right reserved
COMUNELLO ®Copyright 2015- All right reserved

52

Carrello a 2 ruote con staffa zancata

Trolley with 2 wheels and bended bracket
Chariot à 2 galets avec bride courbée
Zweirädriger Rollenapparat mit gekröpftem Befestigungsbügel
Carro con 2 ruedas con placa curvada
Тележка с 2 колесами с выгнутым кронштейном

CODE	ART.	Size	Portata Capacity	Box info	
				Pcs per pack	Kg
10110005 001	52-24	Ø 24	30 kg	100	8,20

Finishing: Zincato / *Galvanized*

Categoria commerciale: 1C

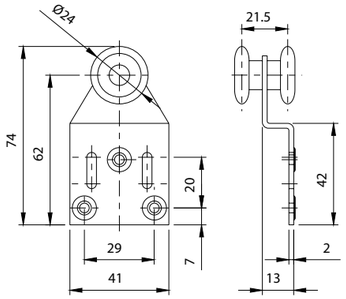

54

Carrello a 4 ruote con staffa larga

Trolley with 4 wheels and large bracket
Chariot à 4 galets avec bride large
Vierrädriger Rollenapparat mit breitem Befestigungbügel
Carro con 4 ruedas con placa ancha
Тележка с 4 колесами с широким кронштейном

CODE	ART.	Size	Portata Capacity	Box info	
				Pcs per pack	Kg
10110505 001	54-24	Ø 24	50 kg	100	16,00

Finishing: Zincato / *Galvanized*

Categoria commerciale: 1C

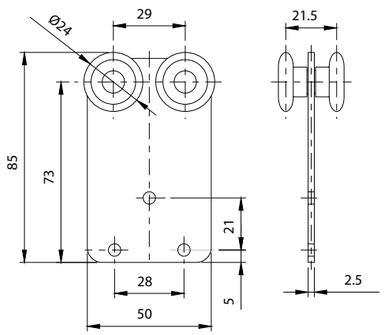

56

Carrello a 4 ruote con staffa larga zancata

Trolley with 4 wheels and large bended bracket
Chariot à 4 galets avec bride large courbée
Vierrädriger Rollenapparat mit gekröpftem breitem Befestigungsbügel
Carro con 4 ruedas con placa ancha curvada
Тележка с 4 колесами с широким выгнутым кронштейном

CODE	ART.	Size	Portata Capacity	Box info	
				Pcs per pack	Kg
10111005 001	56-24	Ø 24	50 kg	100	16,10

Finishing: Zincato / *Galvanized*

Categoria commerciale: 1C

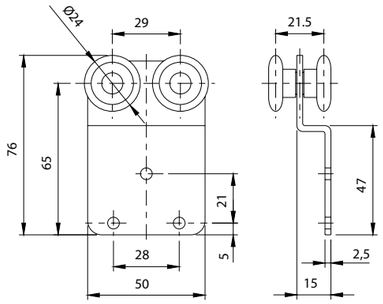

60

Carrello a 4 ruote con staffa porta gancio

Trolley with 4 wheels and hook holder bracket
Chariot à 4 galets avec bride porte-crochet
Vierrädriger Rollenapparat mit Einhängebohrung
Carro con 4 ruedas con placa para gancho
Тележка с 4 колесами с кронштейном с крюком

CODE	ART.	Size	Portata Capacity	Box info	
				Pcs per pack	Kg
10111505 001	60-24	Ø 24	50 kg	50	9,60

Finishing: Zincato / *Galvanized*

Categoria commerciale: 1C

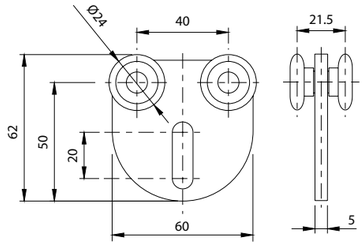

239

Tappo ammortizzatore ante

Door leaf stopper
Embout d'amortissage vantaux
Stossdämpfer für Türe
Amortiguador hojas
Амортизирующая пробка створки

CODE	ART.	Box info	
		Pcs per pack	Kg
10700405	239	10	0,60

Categoria commerciale: 3E

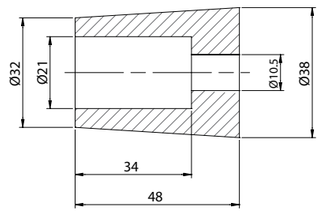

246

Battente finecorsa per monorotaie art. 398/399

End-stopper for guides art. 398/399
Butee de fin de course pour rails art. 398/399
Letzter Türflügel für Laufschienen art. 398/399
Tope para monocarril art. 398/399
Стопор конца хода для монорельсов арт. 398/399

CODE	ART.	Size	Portata Capacity	Box info	
				Pcs per pack	Kg
10701705 001	246	Piccolo Ø 24	30 kg	4	1,3

Finishing: Zincato / *Galvanized*

Categoria commerciale: 3G

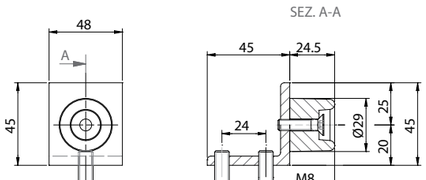

248

Guida per portoni scorrevoli

Guide for sliding doors
Guide pour portails coulissants
Führung für Schiebetüren
Guía para portones de corredera
Направляющая для раздвижных дверей

CODE	ART.	Size	Box info	
			Pcs per pack	Kg
11307500 001	248-60	Ø60	4	2,20
11307501 001	248-70	Ø70	4	1,80
11307505 001	248-80	Ø80	4	2,10

Finishing: Zincato / *Galvanized*

Categoria commerciale: 3H

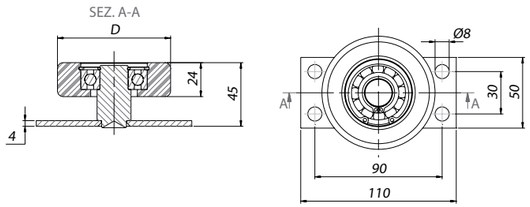

249-30

Deviatore regolabile per impacchettamento laterale

Adjustable switcher for side folding
Deviateur reglable pour portail pliable lateral
Regulierbarer Ablenker für seitliche Paket-Lagerung
Desviador regulable para puerta plegable
Регулируемое отклоняющее устройство для боковой завертки

CODE	ART.	Box info	
		Pcs per pack	Kg
10401505 001	249-30	4	3,80

Finishing: Zincato / *Galvanized*

Categoria commerciale: 3E

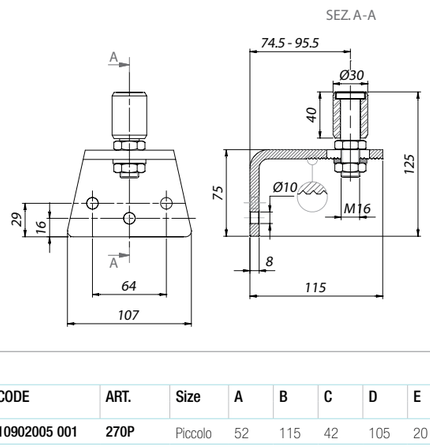

270

Maniglia ad incasso

Flush-mounted handle
Poignée à encaisser
Muschelgriff
Tirador encastrar
Встраиваемая ручка

CODE	ART.	Size	A	B	C	D	E	F	G	H	S	Box info	
												Pcs per pack	Kg
10902005 001	270P	Piccolo	52	115	42	105	20	Ø3	27	20	1	30	2,50
10902010 001	270G	Grande	90	200	76	186	35	Ø5	47	20	1,2	30	7,30

Finishing: Zincato / *Galvanized*

Categoria commerciale: 1H

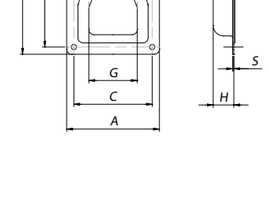

270i

Maniglia ad incasso

Flush-mounted handle
Poignée à encaisser
Muschelgriff
Tirador encastrar
Встраиваемая ручка

CODE	ART.	A	B	C	D	E	F	G	H	S	Box info	
											Pcs per pack	Kg
10902505	270i-P	52	115	42	105	20	Ø3	27	20	1	4	1,6
10902510	270i-G	90	200	76	186	35	Ø5	47	20	1,2	4	1,10

Finishing: Inox / *Stainless steel*

Categoria commerciale: 2H

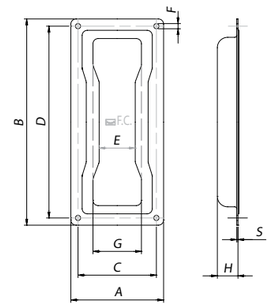

ON DEMAND

272

Maniglia ad incasso con leva

Flush-mounted handle with lever
Poignée à encaisser avec levier
Muschelgriff mit Triebriegel
Tirador encastrar con manilla
Встраиваемая ручка с рычагом

CODE	ART.	A	B	C	D	F	H	S	Box info	
									Pcs per pack	Kg
10903005 001	272	90	200	76	186	Ø5	20	1,20	30	11,40

Finishing: Zincato / *Galvanized*

Categoria commerciale: 1H

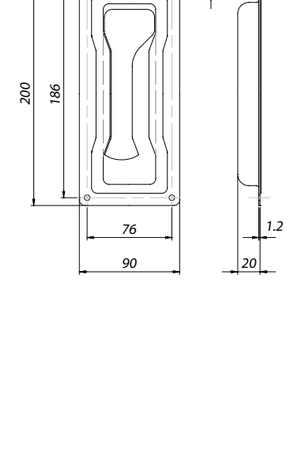

352

Giunzione monorotaia

Guide connection
Jonction rail
Verbindungsstück Laufschiene
Empalme monocarril
Соединение монорельса

CODE	ART.	A	B	D	E	H	L	M	S	Box info Pcs per pack	Box info Kg
10602505 001	352P	86	30	76	65	75	180	M8	5	4	8,0
10602510 001	352G	113	40	103	91	101	200	M8	5	4	12,0

Finishing: Zincato / *Galvanized*

Categoria commerciale: 3G

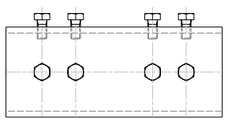

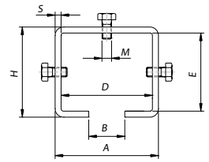

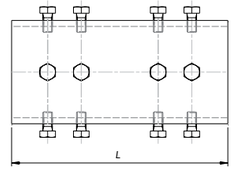

Mounting instructions art. 352

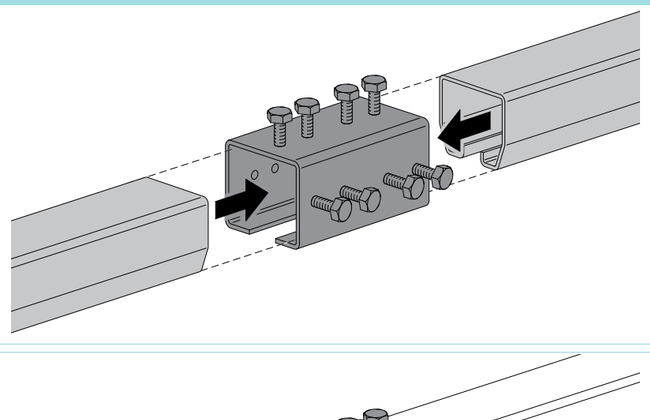

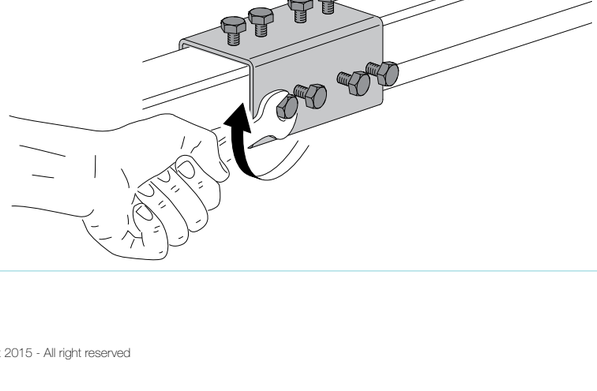

354-185

Staffa regolabile a parete mm. 185

Adjustable wall rod 185 mm.
Support reglable au mur mm. 185
Regulierbarer Wandbügel 185 mm.
Placa regulable de pared 185 mm
Регулируемый настенный кронштейн мм 185

CODE	ART.	Size	R	Portata Capacity	Box info Pcs per pack	Box info Kg
10603006 001	354-185	Piccolo	47-165	150 kg	2	3,0

Finishing: Zincato / *Galvanized*

Distanza massima raccomandata considerando un carico di R = 310 applicato sulla parte finale: 700 mm
Recommended maximum distance considering a load of R = 310 applied on the end part: 700 mm
Distance maximal recommandée considérant une charge de R = 310 appliquée sur la partie finale: 700 mm
Maximal empfohlene Entfernung bei einer am Endteil angebrachteten Ladung von R=310 beträgt 700mm
Distancia máxima recomendada considerando una carga de R = 310 aplicada en la parte final: 700 mm
Максимальное рекомендуемое расстояние, с учетом нагрузки R = 310, прилагаемой к концевой части: 700 мм

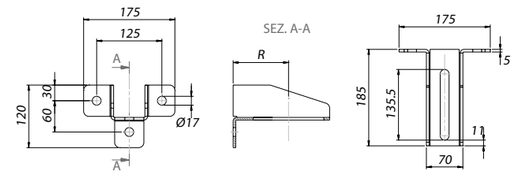

Mounting instructions art. 354-185

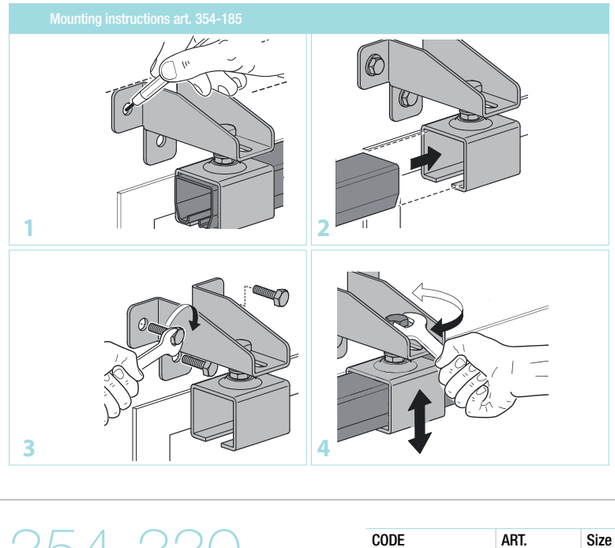

354-330

Staffa regolabile a parete mm. 330

Adjustable wall rod 330 mm.
Support reglabe au mur mm. 330
Regulierbarer Wandbügel 330 mm
Placa regulable de pared 330 mm
Регулируемый настенный кронштейн мм 330

CODE	ART.	Size	R	Portata Capacity	Box info Pcs per pack	Box info Kg
10603011 001	354-330	Grande	47-310	130 kg	2	4,80

Finishing: Zincato / *Galvanized*

Categoria commerciale: 3G

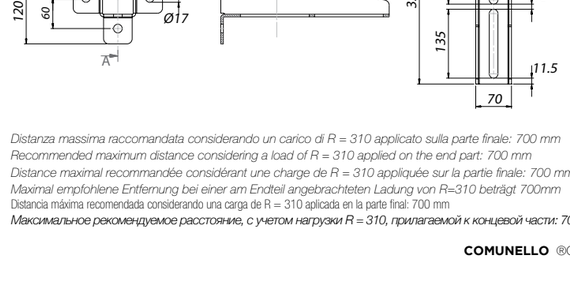

Distanza massima raccomandata considerando un carico di R = 310 applicato sulla parte finale: 700 mm
Recommended maximum distance considering a load of R = 310 applied on the end part: 700 mm
Distance maximal recommandée considérant une charge de R = 310 appliquée sur la partie finale: 700 mm
Maximal empfohlene Entfernung bei einer am Endteil angebrachteten Ladung von R=310 beträgt 700mm
Distancia máxima recomendada considerando una carga de R = 310 aplicada en la parte final: 700 mm
Максимальное рекомендуемое расстояние, с учетом нагрузки R = 310, прилагаемой к концевой части: 700 мм

COMUNELLO ®Copyright 2015 - All right reserved
COMUNELLO ®Copyright 2015 - All right reserved

355

Supporto guida regolabile

Adjustable guide support
Support guide reglable
Regulierbarer Ablenker führung
Soporte guía regulable
Опора регулируемой направляющей

CODE	ART.	Size	A	B	D	E	H	L	M	P	Q	S	Portata Capacity	Box info Pcs per pack	Box info Kg
10603007 001	355 P	Piccolo	76	30	86	65	75	100	M16	83,5	150,5	5	150 kg	2	2,6
10603012 001	355 G	Grande	103	40	113	94	101	100	M16	109,5	176,5	5	200 kg	2	3,3

Finishing: *Zincato / Galvanized*

Categoria commerciale: 3G

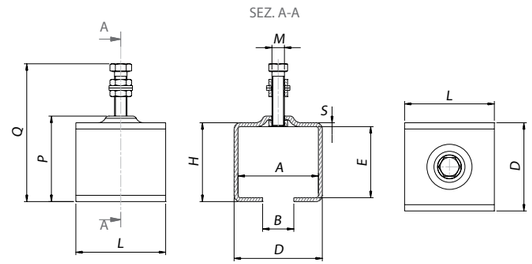

Mounting instructions art. 355

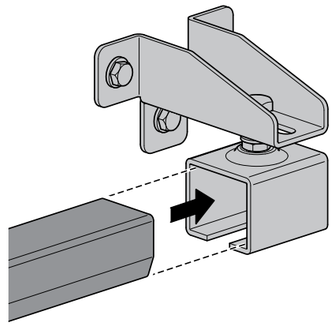

1

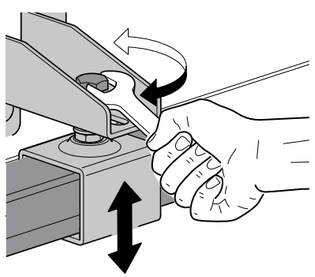

2

355 S

Supporto regolabile a saldare

Adjustable switcher to be welded
Deviateur reglable à souder
Regulierbarer Ablenker zum Schweissen
Soporte regulable para soldar
Привариваемая регулируемая опора

CODE	ART.	Portata Capacity	Box info Pcs per pack	Box info Kg
10603013 001	355 S	200 kg	4	2,1

Finishing: *Zincato / Galvanized*

Categoria commerciale: 3G

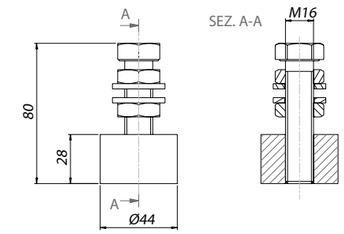

356

Supporto a soffitto

Adjustable switcher
Deviateur reglable au mur
Regulierbarer Ablenker
Soporte de techo
Потолочная опора

CODE	ART.	Size	A	B	D	E	F	G	H	L	M	N	Q	S	Portata Capacity	Box info Pcs per pack	Box info Kg
10604005 001	356 P	Piccolo	86	30	76	65	16	36	75	115	205	100	80	5	150 kg	2	4,1
10604010 001	356 G	Grande	113	40	103	94	16	36	101	115	205	100	106	5	200 kg	2	5,0

Finishing: *Zincato / Galvanized*

Categoria commerciale: 3G

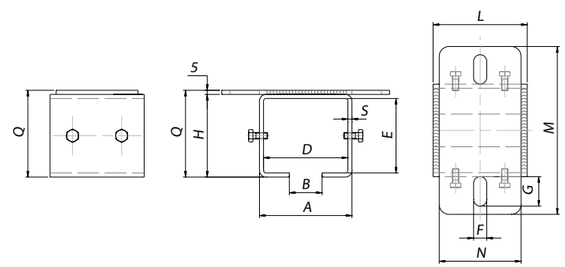

358

Guida inferiore a cementare da mt. 6,00

Lower guide to be cemented, length 6 meters
Guide inferieure à sceller de m. 6,00
Untere Schiene zum Einzementieren, Länge 6 m
Guía inferior para cementar de 6,00 m
Нижняя цементируемая направляющая м 6,00

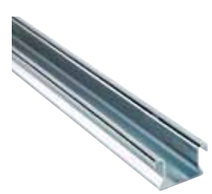

CODE	ART.	Size	Box info Pcs per pack	Box info Kg
10202010 001	358	L=6000	1	21,3

Finishing: *Zincato / Galvanized*

Categoria commerciale: 3G

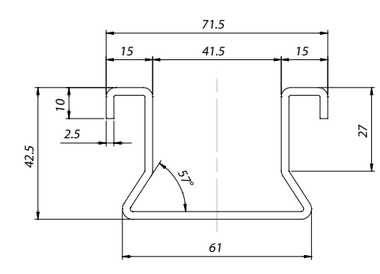

COMUNELLO ®Copyright 2015 - All right reserved

COMUNELLO ®Copyright 2015- All right reserved

361

Incontro a pavimento in alluminio

Aluminium floor strike plate
Butoir au sol en aluminium
Bodenauflaufschuh aus Aluminium
Encuentro de aluminio para suelo
Алюминиевый напольный упор

CODE	ART.	Size	A	B	D	F	G	H	I	L	M	N	Box info	
													Pcs per pack	Kg
10702505	361 P	Piccolo	159	108	18	Ø8,5	16,5	30	80	50	41	50	2	1,2
10702510	361 G	Grande	159	109	22	Ø8,5	16,5	30	80	50	39	48	2	1,2

Finishing: Alluminio / *Aluminium*

Categoria commerciale: 3E

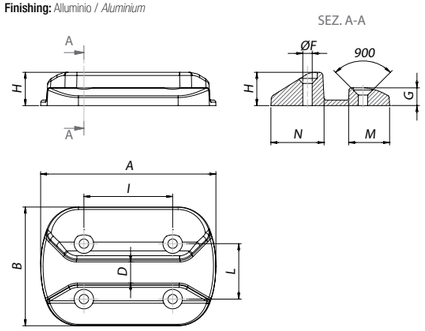

362

Battuta per ante intermedie in alluminio

Step for intermediate ante in aluminium
Butee pour vantaux intermediaires en aluminium
Stütze für mittleren Türflügel aus Aluminium
Tope para hojas intermedias de aluminio
Упор для промежуточных створок из алюминия

CODE	ART.	Box info	
		Pcs per pack	Kg
10702611	362	2	1,2

Finishing: Alluminio / *Aluminium*

Categoria commerciale: 3E

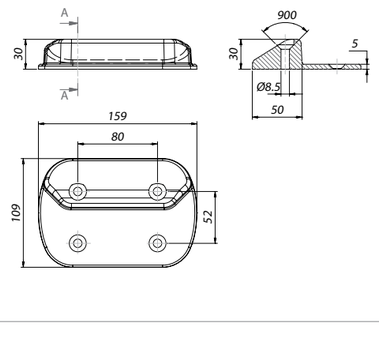

363

Incontro a pavimento in alluminio

Aluminium floor strike plate
Guidage au sol en aluminium
Bodenauflaufschuh aus Aluminium
Encuentro de aluminio para suelo
Алюминиевый напольный упор

CODE	ART.	Box info	
		Pcs per pack	Kg
10702705	363	2	2,5

Finishing: Alluminio / *Aluminium*

Categoria commerciale: 1G

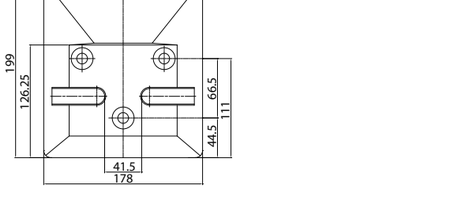

364

Incontro a pavimento in alluminio regolabile

Adjustable aluminium floor strike plate
Butoir au sol en aluminium reglable
Bodenauflaufschuh aus Aluminium regulierbar
Encuentro de aluminio regulable para suelo
Алюминиевый регулируемый напольный упор

CODE	ART.	Size	Box info	
			Pcs per pack	Kg
10702405	364	D=18-43	2	1,2

Finishing: Alluminio / *Aluminium*

Categoria commerciale: 3E

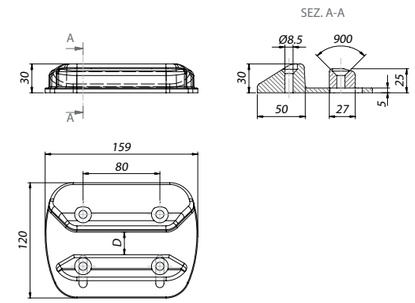

365

Incontro per aste

Floor strike plate for rods
Butoir pour tringles
Auflaufschuh für Stangen
Encuentro para varillas
Упор для стержней

CODE	ART.	Materiale Material	Finitura Finishing	Box info	
				Pcs per pack	Kg
10702905 001	365	Acciaio	Zincato	10	1,9
10702105	365 AL	Alluminio	Grezzo	10	1,9

Categoria commerciale: 3E

Acciaio: Steel / Acier / Stahl / Acero / Сталь
Alluminio: Aluminium / Aluminium / Aluminium / Aluminio / Алюминий
Zincato: Galvanized / Galvanisé / Verzinkt / Galvanizado / Оцинкованная
Grezzo: Raw / Rêche / Rohstoff / Bruto / Необработанный

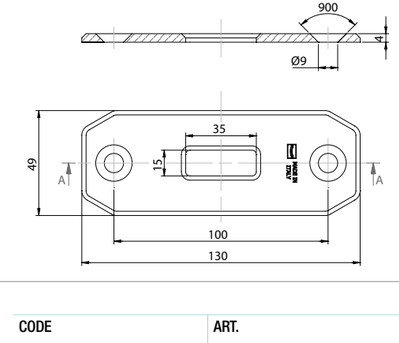

367

Incontro a pavimento in nylon nero, con rinforzo in acciaio

Black nylon floor strike plate, with steel reinforcement
Butoir au sol en nylon noir, avec renfort en acier
Bodenauflaufschuh aus schwarzem Nylon mit Verstärkung aus Stahl
Encuentro de nylon negro para suelo, con refuerzo de acero
Напольный упор из черного нейлона, со стальным укреплением

CODE	ART.	Box info	
		Pcs per pack	Kg
10702305	367	2	0,6

Finishing: Zincato / *Galvanized*

Categoria commerciale: 3E

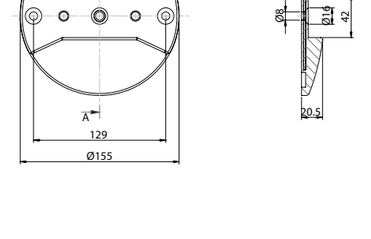

COMUNELLO GATE DIVISION

366

Incontro a pavimento per chiusura antipanico

Floor strike plate for panic exit device
Butoir au sol pour fermeture antipanique
Bodenauflaufschuh für Antipaniktür
Encuentro para suelo para cierre antipánico
Напольный упор для закрытия антипаник

CODE	ART.	Size	Box info	
			Pcs per pack	Kg
10702210	366-22	S=22	2	1,5
10702220	366-42	S=42	2	1,5

Finishing: Alluminio / *Aluminium*

Categoria commerciale: 3E

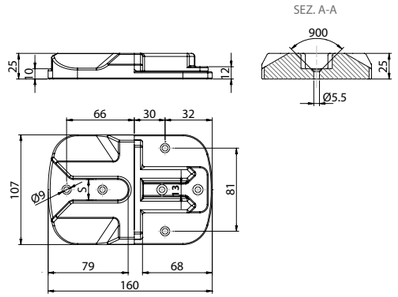

Mounting instructions art. 366

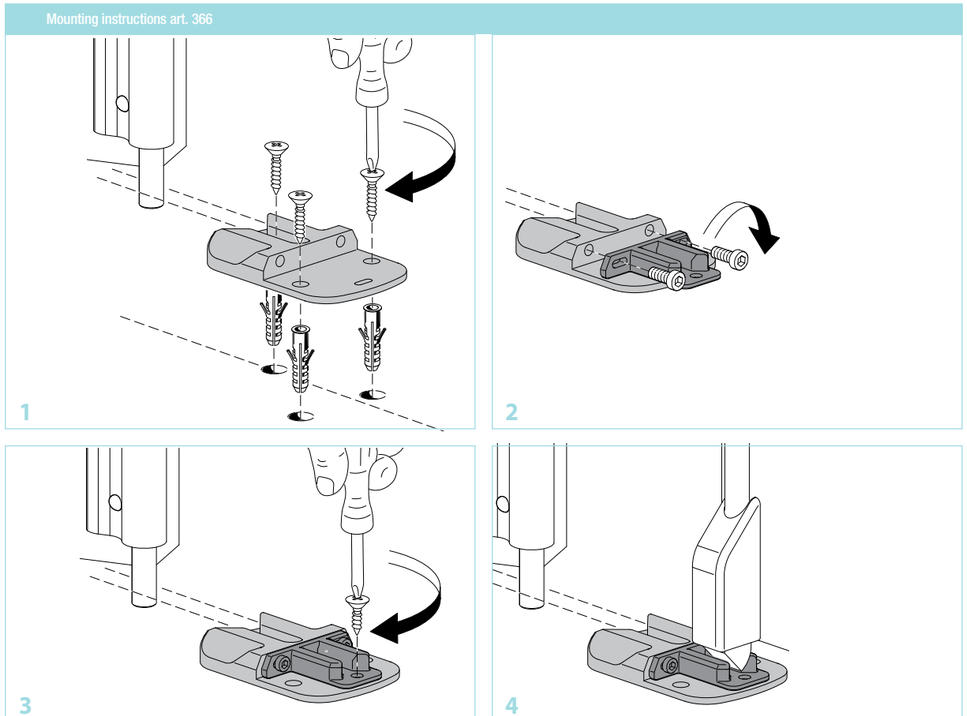

378

Perno inferiore regolabile

Adjustable lower pin
Pivot inférieur réglable
Unterer Bolzen regulierbar
Perno inferior regulable
Нижний регулируемый штифт

CODE	ART.	Size	A	B	D	L	Box info	
							Pcs per pack	Kg
10310505 001	378 P	Piccolo	13	37	16	130	4	0,8
10310510 001	378 G	Grande	18	50	20	182	4	1,8

Finishing: Zincato / *Galvanized*

Categoria commerciale: 3E

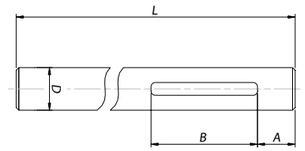

379

Perno inferiore regolabile con cuscinetto

Adjustable lower pin with bearing
Pivot inférieur réglable avec roulement
Unterer Bolzen mit Kugellager regulierbar
Perno inferior regulable con rodamiento
Нижний регулируемый штифт с подшипником

ON DEMAND

CODE	ART.	Size	A	B	D	L	R	S	Box info	
									Pcs per pack	Kg
10311005 001	379 P	Piccolo	13	37	16	142,5	32	10	4	1,0
10311008 001	379 G-135	Grande	5,5	37	20	135	40	12	4	1,5
10311008 003	379 G-135	Grande	5,5	37	20	135	40	12	4	1,5
10311010 001	379 G-200	Grande	18	50	20	200	40	12	4	2,2
10311010 003	379 G-200	Grande	18	50	20	200	40	12	4	2,2

Finishing: Zincato / *Galvanized*

Categoria commerciale: 3E

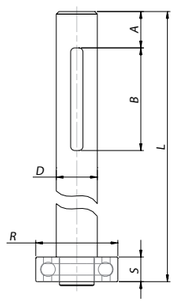

COMUNELLO ®Copyright 2015 - All right reserved

COMUNELLO ®Copyright 2015 - All right reserved

375 P

Carrello piccolo a 4 ruote in acciaio

Small steel trolley with four wheels
Chariot petit à 4 galets en acier
Rollenapparat klein mit 4 Stahlrollen
Carro pequeño con 4 ruedas de acero
Маленькая тележка с 4 колесами из стали

CODE	ART.	Size	A	Portata Capacity	Box info Pcs per pack	Box info Kg
10113007 001	375 P16	16 mm	Ø16,3	400 kg	4	3,2
10113006 001	375 P20	20 mm	Ø20,5	400 kg	4	3,2

Finishing: Zincato / *Galvanized*

Categoria commerciale: 3B

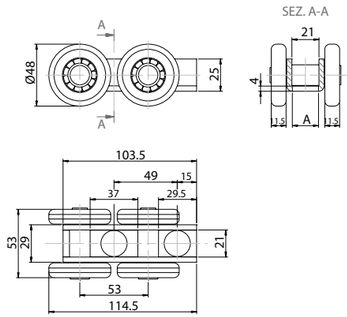

Mounting instructions art. 375P

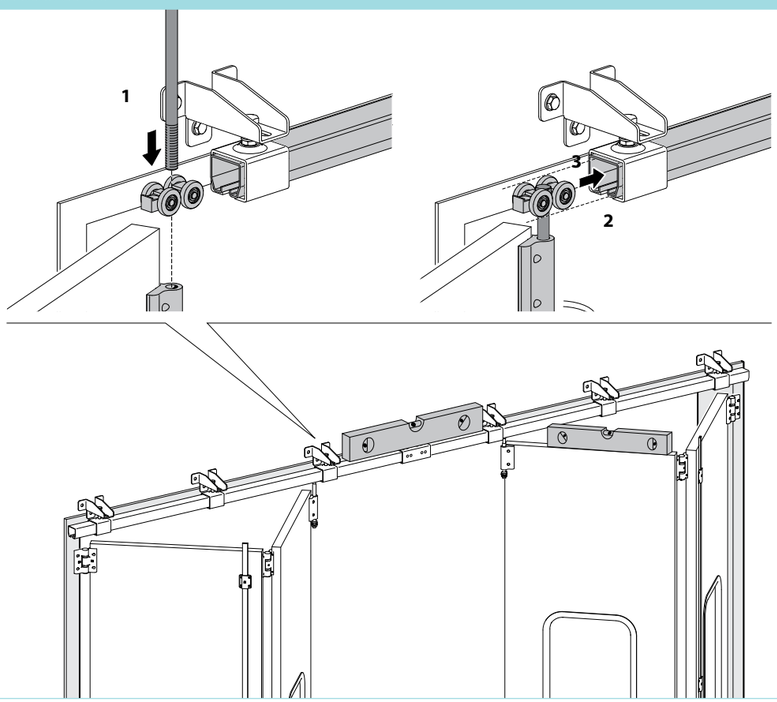

375 G

Carrello grande a 4 ruote in acciaio per perno da mm. 20

Large steels trolley with four wheels for pin, 20 mm.
Chariot grand à 4 galets en acier pour pivot de mm. 20
Rollenapparat gross mit 4 Stahlrollen
Carro grande con 4 ruedas de acero para perno de 20 mm
Большая тележка 4 стальными колес для штифта мм 20

CODE	ART.	Size	Portata Capacity	Box info Pcs per pack	Box info Kg
10113010 001	375 G	Grande	800 kg	4	9,2

Finishing: Zincato / *Galvanized*

Categoria commerciale: 3B

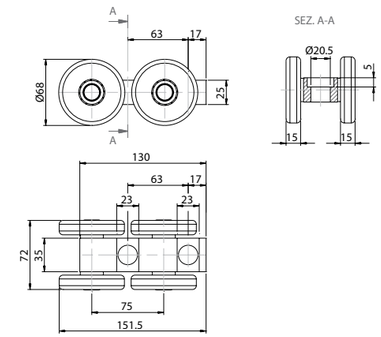

376 P

Carrello piccolo a 4 ruote in nylon

Small nylon trolley with four wheels
Chariot petit a 4 galets en nylon
Rollenapparat klein mit 4 Nylonrollen
Carro pequeño con 4 ruedas de nylon
Маленькая тележка с 4 нейлоновыми колесами

CODE	ART.	Size	A	Portata Capacity	Box info Pcs per pack	Box info Kg
10113402 001	376 P16	16 mm	Ø16,3	400 kg	4	2,1
10113401 001	376 P20	20 mm	Ø20,5	400 kg	4	2,1

Finishing: Zincato / *Galvanized*

Categoria commerciale: 3B

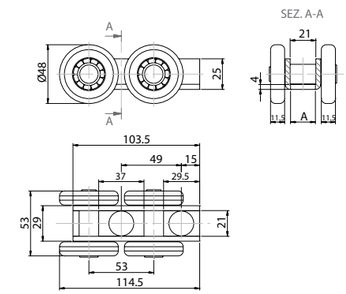

377

Perno superiore per carrelli

Upper pin for trolleys
Pivot superieur pour chariots
Oberer Bolzen für Rollenapparate
Perno superior para carros
Верхний штырь для тележек

CODE	ART.	Finitura Finishing	Size	A	B	C	D	M	L	Portata Capacity	Box info Pcs per pack	Box info Kg
10118550 001	377P	Zincato	Piccolo	8	50	17	Ø20	M16	220	400 kg	4	1,6
10118535 001	377G-290	Zincato	Grande	9	60	22	Ø26,5	M20	290	800 kg	4	3,1
10118535 002	377G-290	Tropicalizzato	Grande	9	60	22	Ø26,5	M20	290	800 kg	4	3,1
10118535 003	377G-290	Zincato Nero	Grande	9	60	22	Ø26,5	M20	290	800 kg	4	3,1
10118540 001	377G-330	Zincato	Grande	9	60	22	Ø26,5	M20	330	800 kg	4	3,5
10118540 002	377G-330	Tropicalizzato	Grande	9	60	22	Ø26,5	M20	330	800 kg	4	3,5
10118540 003	377G-330	Zincato Nero	Grande	9	60	22	Ø26,5	M20	330	800 kg	4	3,5

Zincato: Galvanized / Galvanisé / Verzinkt / Galvanizado / Оцинкованная
Tropicalizzato: Yellow Galvanized / Zingué jaune / Gelbverzinkt / Tropicalizado / *В тропическом исполнении*
Zincato Nero: Black Galvanized / Galvanisé Noir / Verzinkt Schwarz / Galvanizado Negro / Черный оцинкованный

Categoria commerciale: 3E

COMUNELLO ®Copyright 2015 - All right reserved
COMUNELLO ®Copyright 2015- All right reserved

377 R

Perno superiore ribassato

Lowered upper pin
Pivot superieur surbaisse
Oberer Bolzen herabgesenkt
Perno superior rebajado
Верхний штырь пониженный

CODE	ART.	Finitura / Finishing	Portata / Capacity	Box info	
				Pcs per pack	Kg
10118530 001	377 R-330	Zincato	400 kg	4	3,6
10118530 002	377 R-330	Tropicalizzato	400 kg	4	3,6
10118530 003	377 R-330	Zincato Nero	400 kg	4	3,6

Zincato: Galvanized / Galvanisé / Verzinkt / Galvanizado / Оцинкованная
Tropicalizzato: Yellow Galvanized / Zingué jaune / Gelbverzinkt / Tropicalizado / *В тропическом исполнении*
Zincato Nero: Black Galvanized / Galvanisé Noir / Verzinkt Schwarz / Galvanizado Negro / Черный оцинкованный

Categoria commerciale: 3E

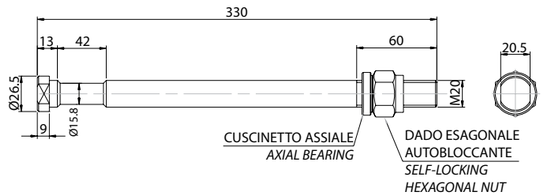

377 G-SC

Perno superiore per scorrevoli zincato

Galvanized upper pin for sliding doors
Pivot superieur pour portail coulissant zingué
Oberer Bolzen für Schiebetüren verzinkt
Perno superior para puerta corredera galvanizado
Верхний штырь для передвижения оцинкованный

CODE	ART.	Portata / Capacity	Box info	
			Pcs per pack	Kg
10118701 001	377 G-SC	400 kg	4	1,4

Finishing: Zincato / *Galvanized*

Categoria commerciale: 3E

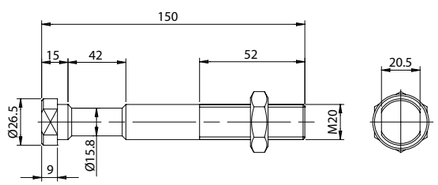

ON DEMAND

387

Profilo ad "u" per deviatori ad impacco laterale

"U" profile for side folding switchers
Profil en "u" pour deviateurs pour portail pliable lateral
U-Profil für Ablenker für seitliche Paket-Lagerung
Perfil en "U" para desviadores para puerta plegable
Профиль в форме "u" для отклоняющего устройства с боковым воздействием

CODE	ART.	Size	Box info	
			Pcs per pack	Kg
10210101 503	387	L=6000	1	9,4

Finishing: Zincato / *Galvanized*

Categoria commerciale: 3G

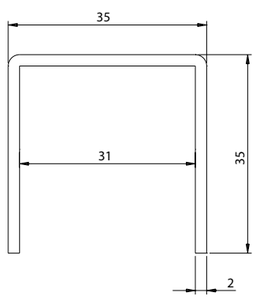

395 DX-SX

Carrello in alluminio pressofuso a 3 ruote

Die-cast aluminium trolley with three wheels
Chariot en aluminium moule a 3 galets
Rollenapparat aus Alu-druckguss mit 3 Rollen
Carro de aluminio fundido a presión con 3 ruedas
Тележка из литого алюминия с 3 колесами

CODE	ART.	Portata / Capacity	Box info	
			Pcs per pack	Kg
10118350 503	395 DX	*	4	2,3
10118360 503	395 SX	*	4	2,3

Finishing: RAL 9005 nero / *RAL 9005 black*

Categoria commerciale: 3B

***Il carrello non ha funzione di portata ma solo di guida** / *The trolley has no load-bearing function; it only serve to drive the door.

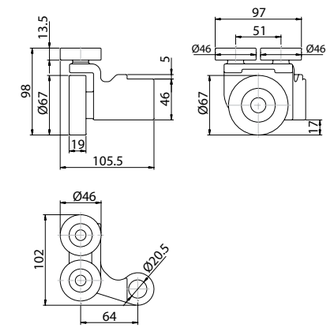

Mounting instructions art. 395 DX-SX

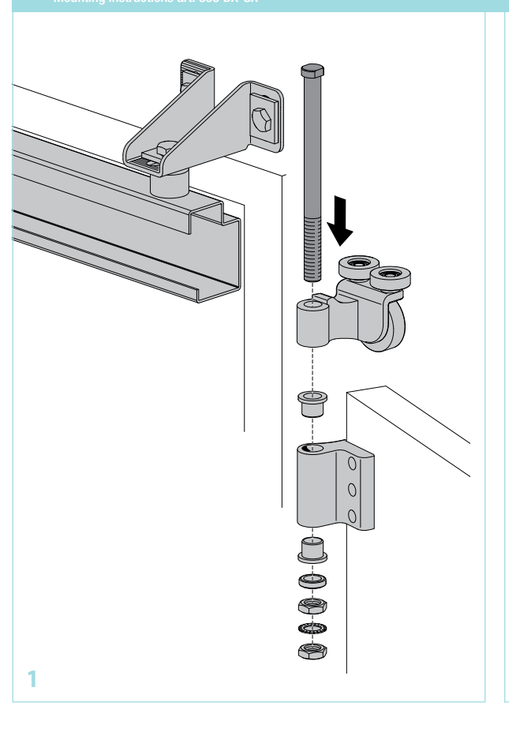

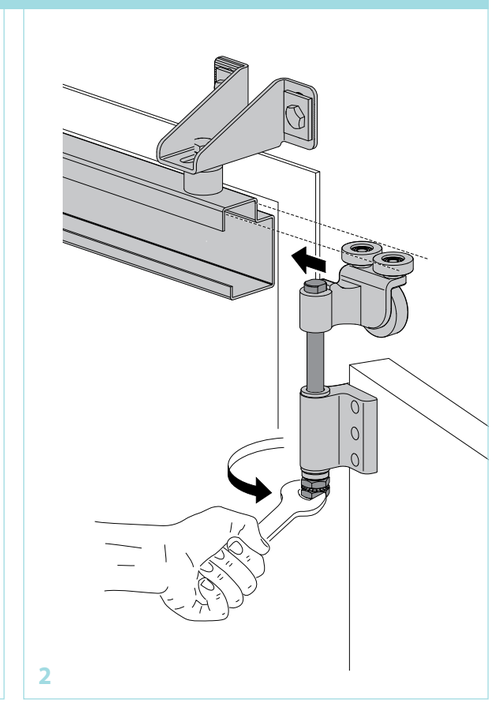

396

Carrello reversibile in alluminio a 3 ruote

Reversible aluminium trolley with three wheels
Chariot reversible en aluminium a 3 galets
Reversibler Rollenapparat aus Aluminium mit 3 Rollen
Carro reversible de aluminio con 3 ruedas
Реверсивная тележка из алюминия с 3 колесами

CODE	ART.	Portata / Capacity	Box info	
			Pcs per pack	Kg
10118305 503	396	280 kg	4	3,6

Finishing: RAL 9005 nero / *RAL 9005 black*

Categoria commerciale: 3B

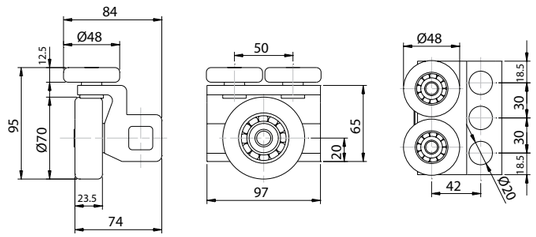

Mounting instructions art. 396

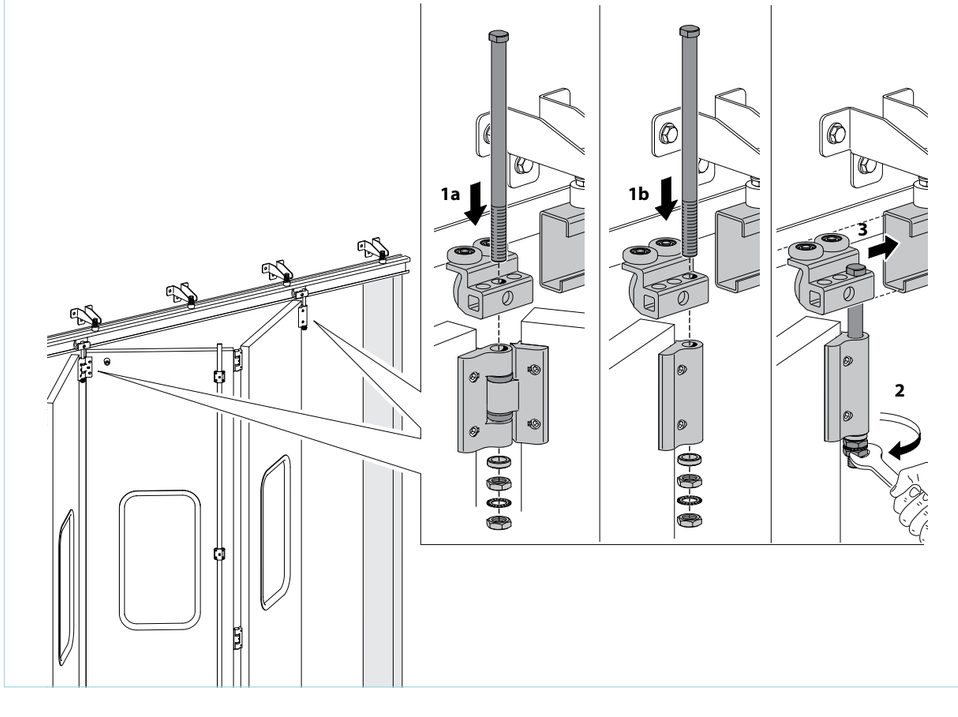

398

Monorotaia superiore per carrelli 4 ruote grande zincata

Large galvanized upper guide for trolleys with four wheels
Rail superieur pour chariots 4 galets grands zingues
Obere Laufschiene für Rollenapparate mit 4 Rollen gross verzinkt
Monocarril superior grande galvanizado para carros con 4 ruedas
Верхний монорельс для тележек с 4 колесами большой оцинкованный

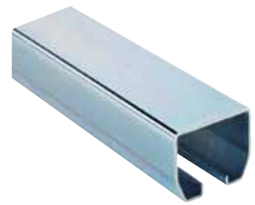

CODE	ART.	Size	Box info	
			Pcs per pack	Kg
10203011 001	398-3000	L=3000	1	30,4
10203012 001	398-6000	L=6000	1	60,7

Finishing: Zincato / *Galvanized*

Categoria commerciale: 3G

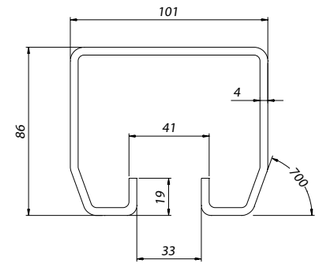

399

Monorotaia superiore per carrelli 4 ruote piccola zincata

Small galvanized upper guide for trolleys with four wheels
Rail superieur pour chariots 4 galets petite zingues
Obere Laufschiene für Rollenapparate mit 4 Rollen klein verzinkt
Monocarril superior pequeño galvanizado para carros con 4 ruedas
Верхний монорельс для тележек с 4 колесами малый оцинкованный

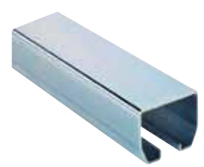

CODE	ART.	Box info	
		Pcs per pack	Kg
10203006 001	399-3000	1	16,7
10203008 001	399-5500	1	30,4
10203007 001	399-6000	1	33,3

Finishing: Zincato / *Galvanized*

Categoria commerciale: 3G

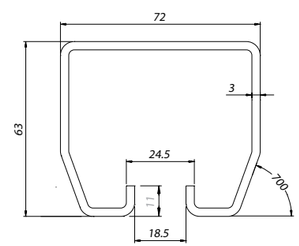

COMUNELLO ®Copyright 2015 - All right reserved
COMUNELLO ®Copyright 2015 - All right reserved

671

Maniglione curvo Ø15 mm

Bended pull handle dia.15mm
Poignée courbée dia.15mm
Gebogener Stossgriff Durchm.15 mm
Tirador curvo Ø 15 mm
Изогнутая ручка Ø15 мм

CODE	ART.	Size	I	L	Box info	
					Pcs per pack	Kg
11000400 503	671P	Piccolo	165	215	10	6,4
11000401 503	671G	Grande	215	265	10	7,1

Finishing: RAL 9005 nero / *RAL 9005 black*

Categoria commerciale: 1H

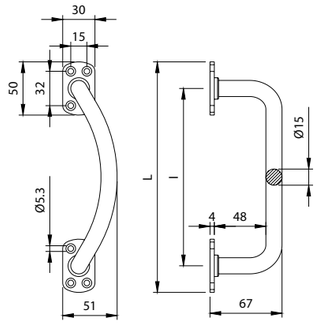

672

Maniglione curvo tubolare

Bended pull handle
Poignée courbée
Gebogener rohrförmiger Stossgriff
Tirador curvado tubular
Изогнутая ручка трубчатая

CODE	ART.	Size	A	B	C	D	E	F	G	H	I	L	M	S	Box info	
															Pcs per pack	Kg
11000300 503	672P	Piccolo	35	54	20	20	35	Ø5,3	47	67	180	234	48	3,5	10	4,6
11000301 503	672G	Grande	45	71	27	25	47	Ø6,3	60	85	280	351	71	4	10	9,3

Finishing: RAL 9005 nero / *RAL 9005 black*

Categoria commerciale: 1H

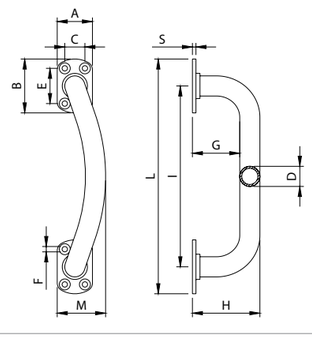

673

Catenaccio a saldare

Bolt to be welded
Verrou à souder
Stossriegel zum Anschweißen
Pasador para soldar
Привариваемая цепь

CODE	ART.	Box info	
		Pcs per pack	Kg
11900505 001	673	25	4,2

Finishing: Zincato / *Galvanized*

Categoria commerciale: 1D

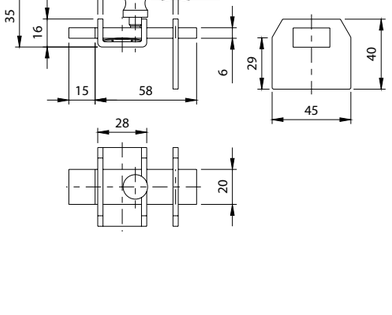

674

Maniglia di trascinamento in zama presso fusa

Die-cast alloy handle
Béquille en zamac moulée sous pression
Torgriff aus Druckguss-Zamak
Tirador de zamak fundido a presión
Ручка из литого сплава zama

CODE	ART.	Box info	
		Pcs per pack	Kg
10905006 503	674	20	4,2

Finishing: RAL 9005 nero / *RAL 9005 black*

Categoria commerciale: 1H

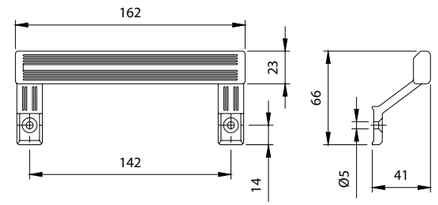

675

Maniglione zancato Ø15 mm

Bended pull handle dia.15mm
Poignée courbée dia.15mm
Gebogener Stossgriff Durchm.15 mm
Tirador curvado Ø 15 mm
Ручка гнутая Ø 15 мм

CODE	ART.	Size	I	L	Box info	
					Pcs per pack	Kg
11000505 503	675P	Piccolo	165	215	10	6,5
11000510 503	675G	Grande	215	265	10	6,5

Finishing: RAL 9005 nero / *RAL 9005 black*

Categoria commerciale: 1H

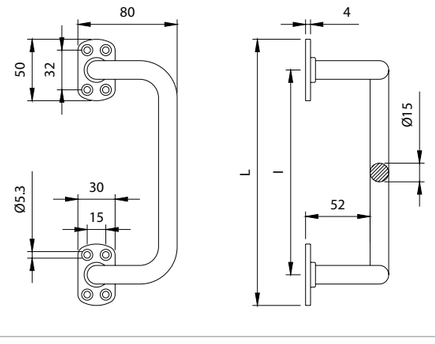

677

Maniglione diritto Ø15 mm

Straight pull handle dia.15mm
Poignée droite dia.15mm
Gerader Stossgriff Durchm. 15mm
Tirador recto Ø 15 mm
Ручка прямая Ø 15 мм

CODE	ART.	Size	I	L	Box info	
					Pcs per pack	Kg
11001005 503	677P	Piccolo	165	215	10	4,5
11001010 503	677G	Grande	215	265	10	5,4

Finishing: RAL 9005 nero / *RAL 9005 black*

Categoria commerciale: 1H

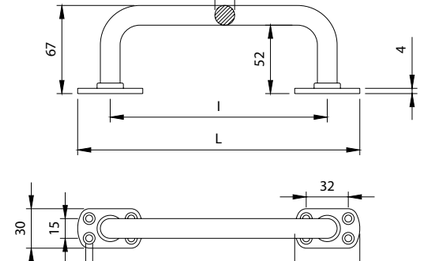

COMUNELLO ®Copyright 2015 - All right reserved
COMUNELLO ®Copyright 2015- All right reserved

COMUNELLO GATE DIVISION

678

Maniglione tubolare zancato

Bended pull handle
Poignée courbée
Gebogener rohrförmiger Stossgriff
Tirador tubular curvado
Ручка трубчатая гнутая

CODE	ART.	Size	A	B	C	D	E	F	G	H	I	L	M	S	Box info Pcs per pack	Box info Kg
11001505 503	678P	Piccolo	35	54	20	Ø20	35	Ø5,3	43	67	180	234	100	3,5	10	4,2
11001510 503	678G	Grande	45	71	27	Ø25	47	Ø6,3	53	85	280	351	143	4	10	9,0

Finishing: RAL 9005 nero / *RAL 9005 black*

Categoria commerciale: 1H

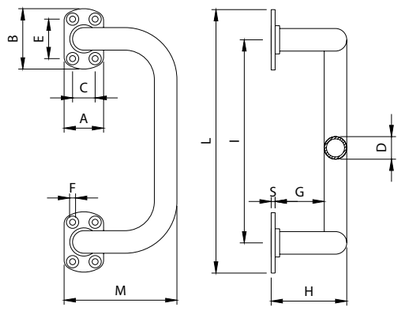

679

Maniglione tubolare diritto

Straight pull handle
Poignée droite
Rohrförmiger gerader Stossgriff
Tirador tubular recto
Ручка трубчатая прямая

CODE	ART.	Size	A	B	C	D	E	F	G	H	I	L	S	Box info Pcs per pack	Box info Kg
11002505 503	679P	Piccolo	35	54	20	Ø20	35	Ø5,3	43	67	180	234	3,5	10	3,2
11002510 503	679G	Grande	45	71	27	Ø25	47	Ø6,3	53	85	280	351	4	10	6,7

Finishing: RAL 9005 nero / *RAL 9005 black*

Categoria commerciale: 1H

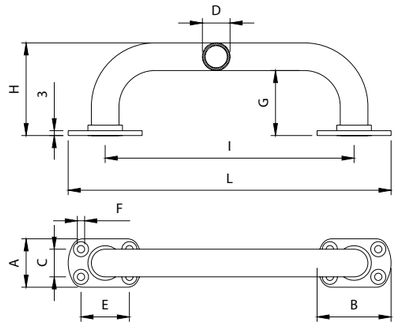

679i

Maniglione tubolare diritto in acciaio inox aisi 316i

Straight s/s aisi 316i pull handle
Poignée droite en acier inox aisi 316i
Gerader Rohrförmiger Stossgriff aus Edelstahl aisi 316i
Tirador tubular recto de acero inox. AISI 316i
Ручка трубчатая прямая нержавеющая сталь aisi 316i

CODE	ART.	A	B	C	D	E	F	H	I	L	Box info Pcs per pack	Box info Kg
11002610	679i	45	71	27	Ø30	47,3	Ø6,3	85	280	351	1	0,7

Finishing: Inox / *Stainless steel*

Categoria commerciale: 2H

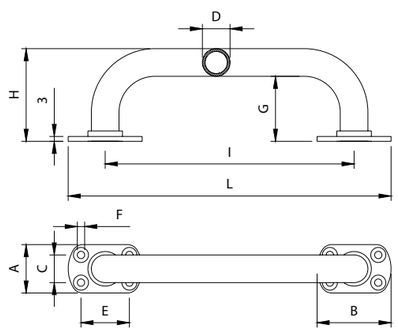

680

Cariglione "Car" aste esterne 14x14 mm

"Car" lever bolt internal bars 14x14mm
Crémone à levier "Car" tringles intérieures 14x14mm
Treibriegel "Car" Innenstange 14x14mm
Falleba "Car" varillas externas 14x14 mm
Болтовой рычаг "Car" наружные штыри 14x14 мм

CODE	ART.	Box info Pcs per pack	Box info Kg
11203005 001	680	5	4,5

Finishing: Zincato / *Galvanized*

Categoria commerciale: 1B

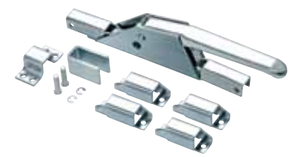

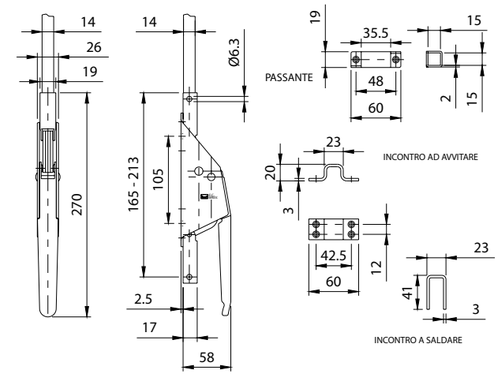

Mounting instructions art. 680

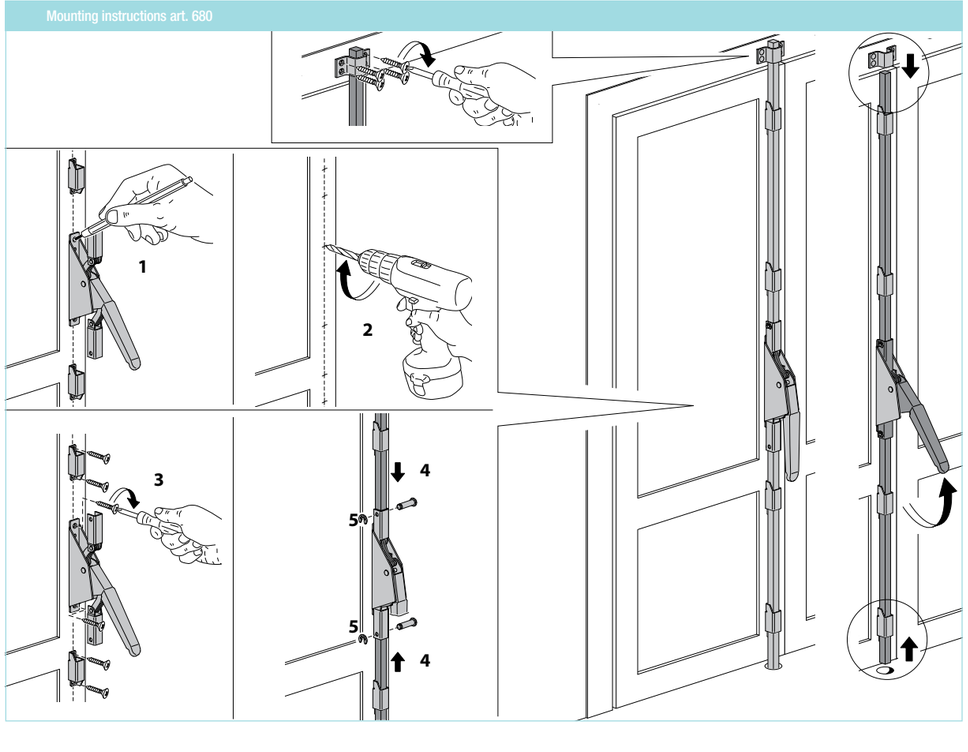

COMUNELLO ®Copyright 2015 - All right reserved

COMUNELLO ®Copyright 2015 - All right reserved

682

Cariglione “Car” con cilindro aste esterne 14x14 mm

“Car” lever bolt external bars 14x14mm
Crémone à levier “Car” tringles extérieures 14x14mm
Treibriegel “Car” mit Zylinder und Außenstangen 14x14 mm
Falleba “Car” con cilindro varillas externas 14x14 mm
Болтовой рычаг “Car” с цилиндром наружные штыри 14x14 мм

CODE	ART.	Box info	
		Pcs per pack	Kg
11203505 001	682	5	5,0

Finishing: Zincato / *Galvanized*

Categoria commerciale: 1B

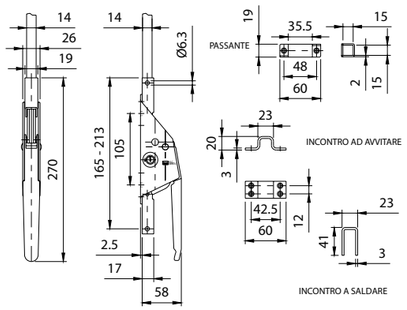

683

Asta per cariglione art. 686 10x10 mm

Bar for lever bolt art.686 10X10mm
Tringle pour crémone art.686 10X10mm
Stange für Treibriegel art.686 10X10mm
Varilla para falleba art. 686 10x10 mm
Стержень для болтового рычага арт.686 10x10 мм

CODE	ART.	Size	L	Box info	
				Pcs per pack	Kg
10205505 001	683	L=1500	1500	1	1,2
10205510 001	683	L=2000	2000	1	1,6

Finishing: Zincato / *Galvanized*

Categoria commerciale: 1B

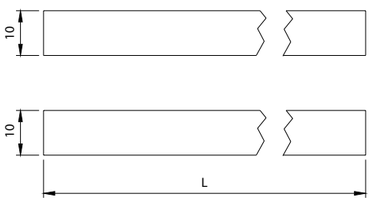

684

Cariglione “Bon” con cilindro

“Bon” lever bolt with cylinder
Crémones à levier “Bon” avec cylindre
Treibriegel “Bon” mit Zylinder
Falleba “Bon” con cilindro
Болтовой рычаг “Bon” с цилиндром

CODE	ART.	Box info	
		Pcs per pack	Kg
11204005 700	684	5	3,6

Finishing: Zincato / *Galvanized*

Categoria commerciale: 1B

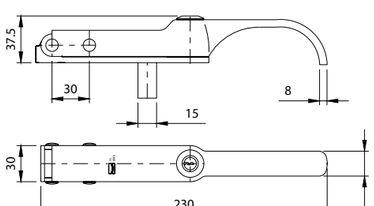

685

Cariglione per aste interne Ø6 mm

Lever bolt internal bars dia.6mm
Crémone à levier tringles intérieures dia 6mm
Treibriegel für Innenstange Durchm. 6mm
Falleba para varillas internas Ø6 mm
Болтовой рычаг для внутренних штырей Ø6 мм

CODE	ART.	Box info	
		Pcs per pack	Kg
11204805 503	685	10	5,0

Finishing: RAL 9005 nero / *RAL 9005 black*

Categoria commerciale: 1B

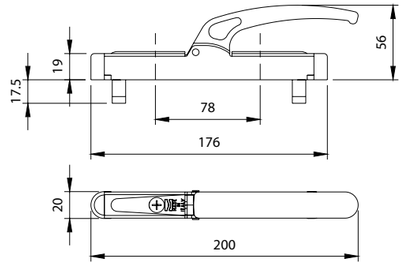

686

Cariglione per aste esterne 10x10 mm

Lever bolt for external bars 10x10mm
Crémone à levier pour tringles extérieures 10x10mm
Treibriegel für Außenstange Durchm. 10X10mm
Falleba para varillas externas 10x10 mm
Болтовой рычаг для наружных штырей 10x10 мм

CODE	ART.	Box info	
		Pcs per pack	Kg
11204705 503	686	10	5,0

Finishing: RAL 9005 nero / *RAL 9005 black*

Categoria commerciale: 1B

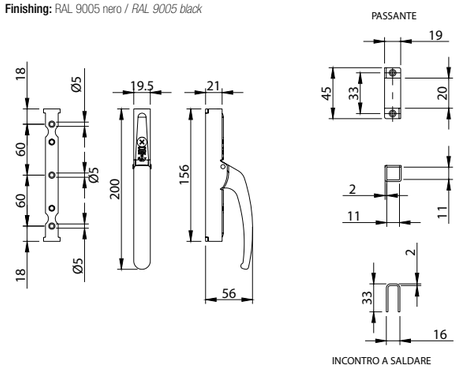

687

Asta forata 14x14 mm per cariglione art. 680 – 682

Holed bar 14x14 mm for lever bolt art.680-682
Tringle percée 14x14mm pour crémones art.680-682
Stange mit Bohrungen 14x14mm für Treibriegel art.680-682
Varilla perforada 14x14 mm para falleba arts. 680-682
Стержень с отверстиями 14x14 мм для болтового рычага арт.680-682

CODE	ART.	Size	L	Box info	
				Pcs per pack	Kg
10206005 001	687	L=1500	1500	1	2,3
10206010 001	687	L=2000	2000	1	3,1

Finishing: Zincato / *Galvanized*

Categoria commerciale: 1B

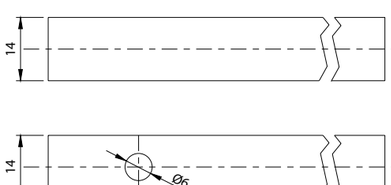

COMUNELLO GATE DIVISION

690 MC

Cariglione star piccolo

Small star lever bolt
Cremone star petite
Treibriegel star klein
Falleba star pequeña
Малый болтовой рычаг star

CODE	ART.	Size	Finitura / Finishing	Corsa / Rod stroke	Box info	
					Pcs per pack	Kg
11205006 001	690 MC	DX	Zincato	31	2	1,9
11205006 503	690 MC	DX	RAL 9005	31	2	1,9
11205011 001	690 MC	SX	Zincato	31	2	1,8
11205011 503	690 MC	SX	RAL 9005	31	2	1,8

Zincato: Galvanized / Galvanisé / Verzinkt / Galvanizado / Оцинкованная
RAL 9005: nero / black / noir / Schwarz / negro / черный

Categoria commerciale: 3A

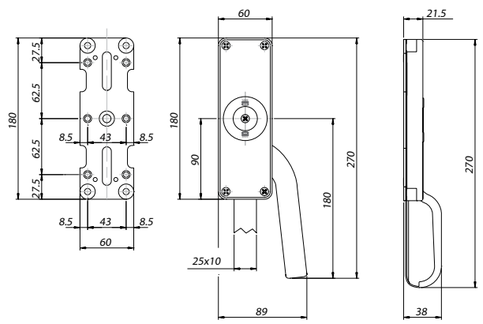

Mounting instructions art. 690 MC

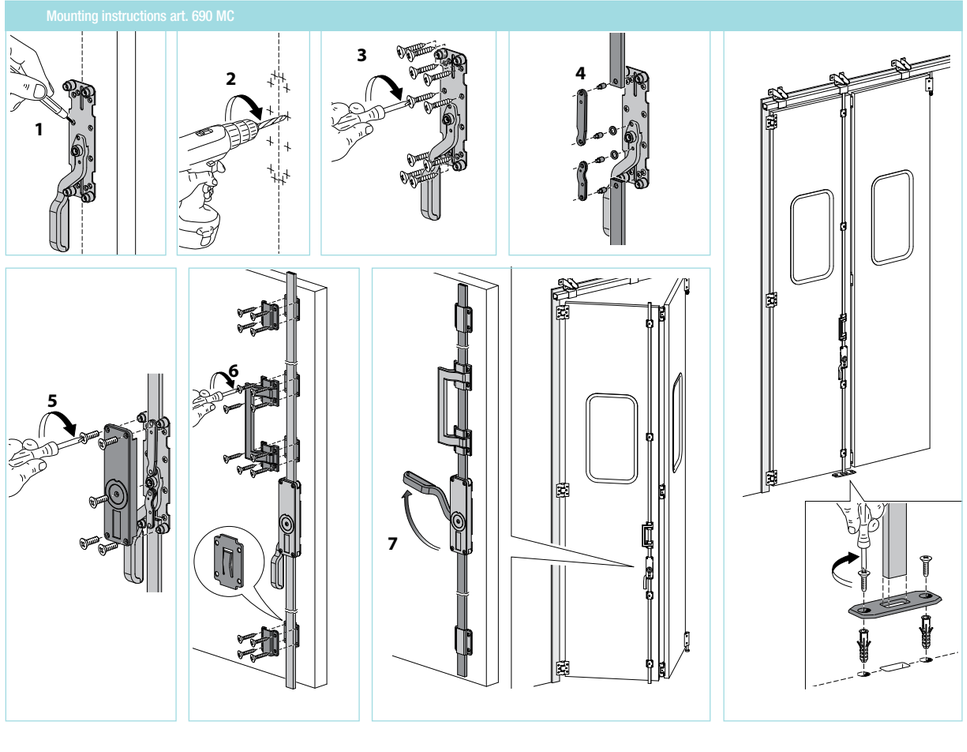

691 P

Passante per aste 25x10

Rod guide 25x10
Traversant pour tringles 25x10
Lasche für Stangen 25x10
Puente para varillas 25x10
Сквозная направляющая для стержней 25x10

CODE	ART.	Size	Finitura / Finishing	Box info	
				Pcs per pack	Kg
12001105 001	691 P	25x10	Zincato	50	2,7
12001105 503	691 P	25x10	RAL 9005	50	2,8

Zincato: Galvanized / Galvanisé / Verzinkt / Galvanizado / Оцинкованная
RAL 9005: nero / black / noir / Schwarz / negro / черный

Categoria commerciale: 3A

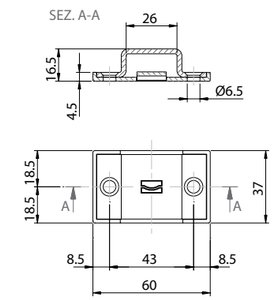

691 G

Passante per asta 30x10

Rod guide for 30 x 10 rod
Traversant pour tringle 30x10
Führungsaufnahme für Verbindungsstange 30x10
Puente para varilla 30x10
Сквозная направляющая для стержней 30x10

CODE	ART.	Size	Finitura / Finishing	Box info	
				Pcs per pack	Kg
12001505 001	691 G	30x10	Zincato	50	7,1
12001505 503	691 G	30x10	RAL 9005	50	7,1

Zincato: Galvanized / Galvanisé / Verzinkt / Galvanizado / Оцинкованная
RAL 9005: nero / black / noir / Schwarz / negro / черный

Categoria commerciale: 3A

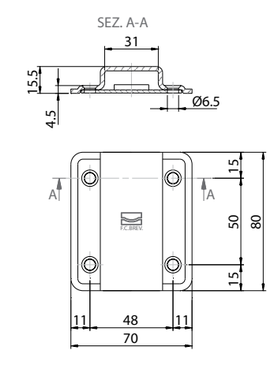

COMUNELLO ®Copyright 2015 - All right reserved
COMUNELLO ®Copyright 2015 - All right reserved

COMUNELLO GATE DIVISION

692 P

Asta di collegamento 25x10

Connection rod 25x10
Tringle de jonction 25x10
Verbindungsstange 25x10
Varilla de conexión 25x10
Соединительный стержень 25x10

CODE	ART.	Size	Finitura / Finishing	L	Box info	
					Pcs per pack	Kg
10203503 001	692 P	1,2 mt	Zincato	1200	1	2,3
10203503 003	692 P	1,2 mt	Zincato Nero	1200	1	2,3
10203515 001	692 P	3,0 mt	Zincato	3000	1	5,9
10203515 003	692 P	3,0 mt	Zincato Nero	3000	1	5,9
10203504 001	692 P	4,8 mt	Zincato	4800	1	9,5
10203504 003	692 P	4,8 mt	Zincato Nero	4800	1	9,5

Categoria commerciale: 3A

Zincato: Galvanized / Galvanisé / Verzinkt / Galvanizado / Оцинкованная
Zincato Nero: Black Galvanized / Galvanisé Noir / Verzinkt Schwarz / Galvanizado negro / Оцинкованная черный

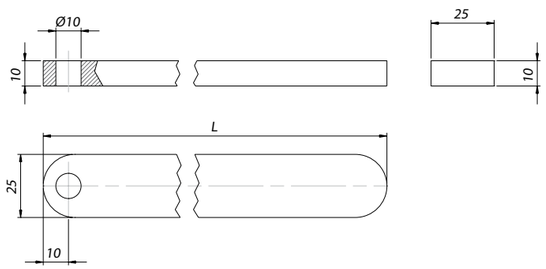

693 MC

Cariglione star piccolo per aste interne

Small star lever bolt for internal rods
Crémone star petite pour tringles intérieures
Treibriegel star klein für innenstangen
Falleba star pequeña para varillas internas
Малый болтовой рычаг star для внутренних стержней

CODE	ART.	Size	Corsa / Rod stroke	Box info	
				Pcs per pack	Kg
11207006 503	693 MC	DX	31	2	2,5
11207011 503	693 MC	SX	31	2	2,5

Finishing: RAL 9005 nero / *RAL 9005 black*

Categoria commerciale: 3A

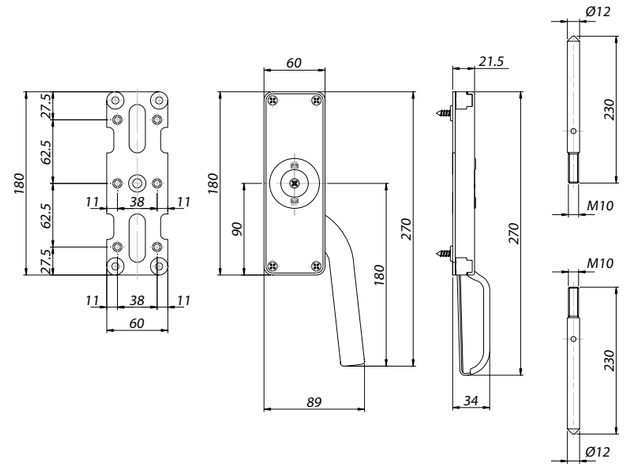

692 G

Asta di collegamento 30x10

Connection rod 30x10
Tringle de jonction 30x10
Verbindungsstange 30x10
Varilla de conexión 30x10
Соединительный стержень 30x10

CODE	ART.	Size	Finitura / Finishing	L	Box info	
					Pcs per pack	Kg
10203518 001	692 G	1,2 mt	Zincato	1200	1	2,8
10203518 003	692 G	1,2 mt	Zincato Nero	1200	1	2,8
10203530 001	692 G	3,0 mt	Zincato	3000	1	7,0
10203530 003	692 G	3,0 mt	Zincato Nero	3000	1	7,0
10203540 001	692 G	4,8 mt	Zincato	4800	1	11,3
10203540 003	692 G	4,8 mt	Zincato Nero	4800	1	11,3

Categoria commerciale: 3A

Zincato: Galvanized / Galvanisé / Verzinkt / Galvanizado / Оцинкованная
Zincato Nero: Black Galvanized / Galvanisé Noir / Verzinkt Schwarz / Galvanizado negro / Оцинкованная черный

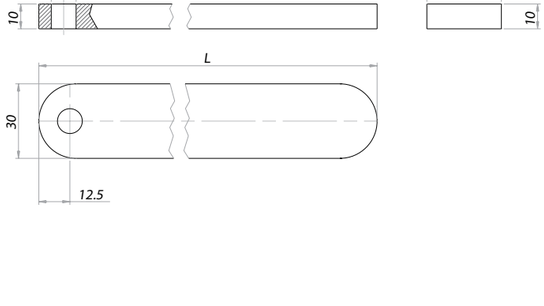

694 MC

Cariglione star grande

Large star lever bolt
Cremone star grande
Treibriegel star gross
Falleba star grande
Большой болтовой рычаг star

CODE	ART.	Finitura / Finishing	Corsa / Rod stroke	Box info	
				Pcs per pack	Kg
11205506 001	694 MC	Zincato	40	2	3,8
11205506 503	694 MC	RAL 9005	40	2	3,8
11205511 001	694 MC	Zincato	40	2	3,8
11205511 503	694 MC	RAL 9005	40	2	3,8

Categoria commerciale: 3A

Zincato: Galvanized / Galvanisé / Verzinkt / Galvanizado / Оцинкованная
RAL 9005: nero / black / noir / Schwarz / negro / черный

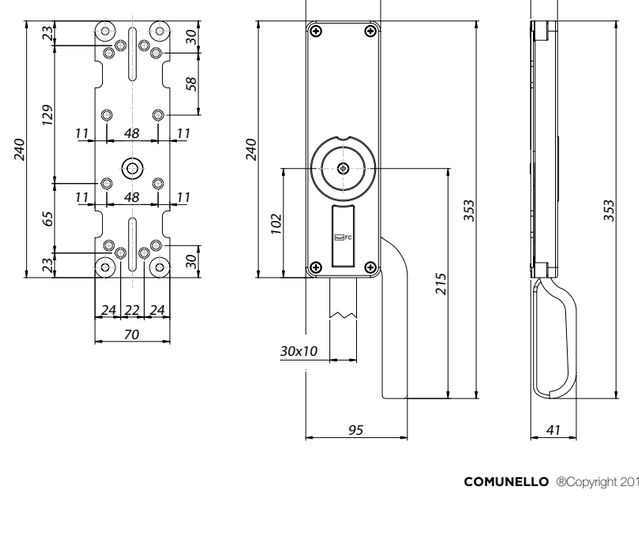

COMUNELLO ®Copyright 2015 - All right reserved
COMUNELLO ®Copyright 2015 - All right reserved

695 P

Asta di collegamento tubolare 25x10

Connection tubular rod 25x10
Tringle de jonction tubulaire 25x10
Rohr-Verbindungsstange 25x10
Varilla de conexión tubular 25x10
Соединительный стержень трубчатый 25x10

CODE	ART.	Size	Finitura Finishing	L	Box info	
					Pcs per pack	Kg
10203703 001	695 P	1,2 mt	Zincato	1200	1	1,2
10203703 003	695 P	1,2 mt	Zincato Nero	1200	1	1,2
10203715 001	695 P	3,0 mt	Zincato	3000	1	2,9
10203715 003	695 P	3,0 mt	Zincato Nero	3000	1	2,9
10203704 001	695 P	4,8 mt	Zincato	4800	1	4,7
10203704 003	695 P	4,8 mt	Zincato Nero	4800	1	4,7

Zincato: Galvanized / Galvanisé / Verzinkt / Galvanizado / Оцинкованная
Zincato Nero: Black Galvanized / Galvanisé Noir / Verzinkt Schwarz / Galvanizado negro / Оцинкованная черный

Categoria commerciale: 3A

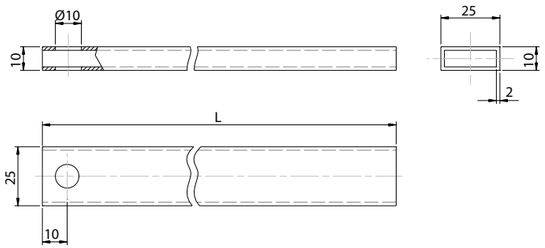

695 G

Asta di collegamento tubolare 30x10

Connection tubular rod 30x10
Tringle de jonction tubulaire 30x10
Rohr-Verbindungsstange 30x10
Varilla de conexión tubular 30x10
Соединительный стержень трубчатый 30x10

CODE	ART.	Size	Finitura Finishing	L	Box info	
					Pcs per pack	Kg
10203718 001	695 G	1,2 mt	Zincato	1200	1	1,2
10203718 003	695 G	1,2 mt	Zincato Nero	1200	1	1,2
10203730 001	695 G	3,0 mt	Zincato	3000	1	3,4
10203730 003	695 G	3,0 mt	Zincato Nero	3000	1	3,4
10203740 001	695 G	4,8 mt	Zincato	4800	1	5,4
10203740 003	695 G	4,8 mt	Zincato Nero	4800	1	5,4

Zincato: Galvanized / Galvanisé / Verzinkt / Galvanizado / Оцинкованная
Zincato Nero: Black Galvanized / Galvanisé Noir / Verzinkt Schwarz / Galvanizado negro / Оцинкованная черный

Categoria commerciale: 3A

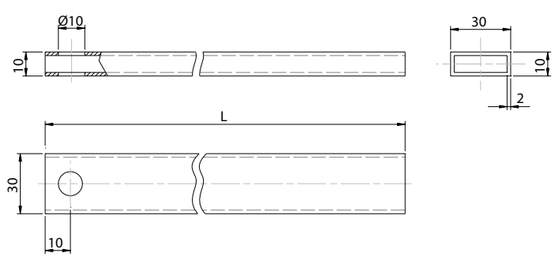

695 PM

Asta di chiusura tubolare con maniglia 25x10

Closing tubolar rod with handle 25x10
Tringle tubulaire de fermeture avec poignée 25x10
Rohrverschlussstange mit Griffe 25x10
Varilla de cierre tubular con manilla 25x10
Закрывающий стержень трубчатый с ручкой 25x10

CODE	ART.	Size	Finitura Finishing	L	Box info	
					Pcs per pack	Kg
10203702 001	695 PM	1,2 mt	Zincato	1200	1	1,2
10203702 003	695 PM	1,2 mt	Zincato Nero	1200	1	1,2

Zincato: Galvanized / Galvanisé / Verzinkt / Galvanizado / Оцинкованная
Zincato Nero: Black Galvanized / Galvanisé Noir / Verzinkt Schwarz / Galvanizado negro / Оцинкованная черный

Categoria commerciale: 3A

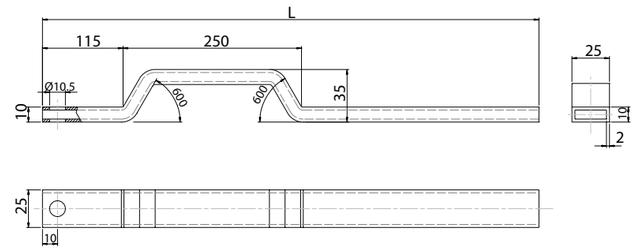

695 GM

Asta di chiusura tubolare con maniglia 30x10

Closing tubolar rod with handle 30x10
Tringle tubulaire de fermeture avec poignée 30x10
Rohrverschlussstange mit Griffe 30x10
Varilla de cierre tubular con manilla 30x10
Закрывающий стержень трубчатый с ручкой 30x10

CODE	ART.	Size	Finitura Finishing	L	Box info	
					Pcs per pack	Kg
10203701 001	695 GM	1,2 mt	Zincato	1200	1	1,4
10203701 003	695 GM	1,2 mt	Zincato Nero	1200	1	1,4

Zincato: Galvanized / Galvanisé / Verzinkt / Galvanizado / Оцинкованная
Zincato Nero: Black Galvanized / Galvanisé Noir / Verzinkt Schwarz / Galvanizado negro / Оцинкованная черный

Categoria commerciale: 3A

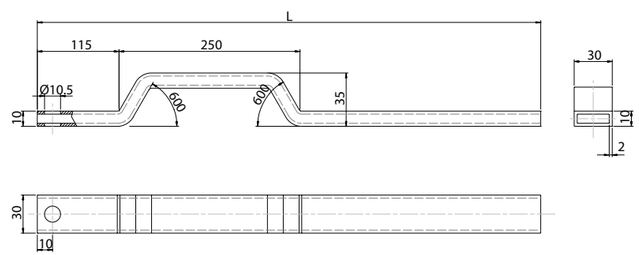

699

Maniglione di trascinamento in nylon con passanti

Nylon pull handle with guides
Poignée d'entrainement en nylon avec traversants
Nylongriff zum Ziehen mit Laschen
Carro con 2 ruedas giratorias con rodamientos
Тележка с 2 поворотными колесами с подшипниками

CODE	ART.	Box info	
		Pcs per pack	Kg
11003500	699	10	3,0

Finishing: nylon nero / *nylon black*

Categoria commerciale: 3F

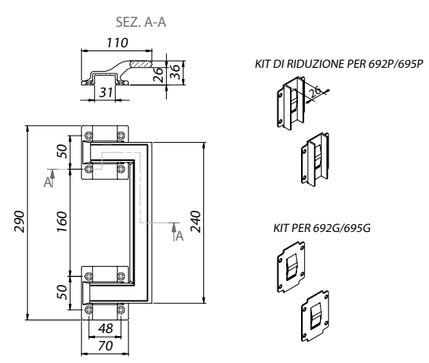

696 MC

Cariglione star grande predisposto per cilindro

Large star lever bolt for cylinder
Crémone star grande pour cylindre
Treibriegel star gross für Zylinder
Falleba star grande para cilindro
Большой болтовой рычаг star для цилиндра

CODE	ART.	Size	Finitura Finishing	Corsa Rod stroke	Box info Pcs per pack	Box info Kg
11206006 001	696 MC	DX	Zincato	40	2	3,0
11206006 503	696 MC	DX	RAL 9005	40	2	3,0
11206011 001	696 MC	SX	Zincato	40	2	3,0
11206011 503	696 MC	SX	RAL 9005	40	2	3,0

Zincato: Galvanized / Galvanisé / Verzinkt
RAL 9005: nero / black / noir / Schwarz

Categoria commerciale: 3A

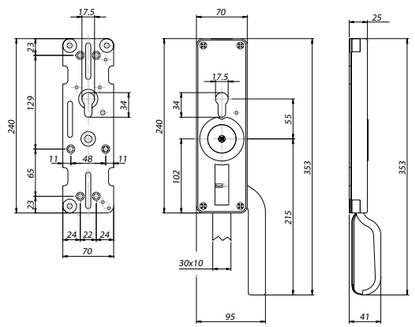

Mounting instructions art. 696 MC

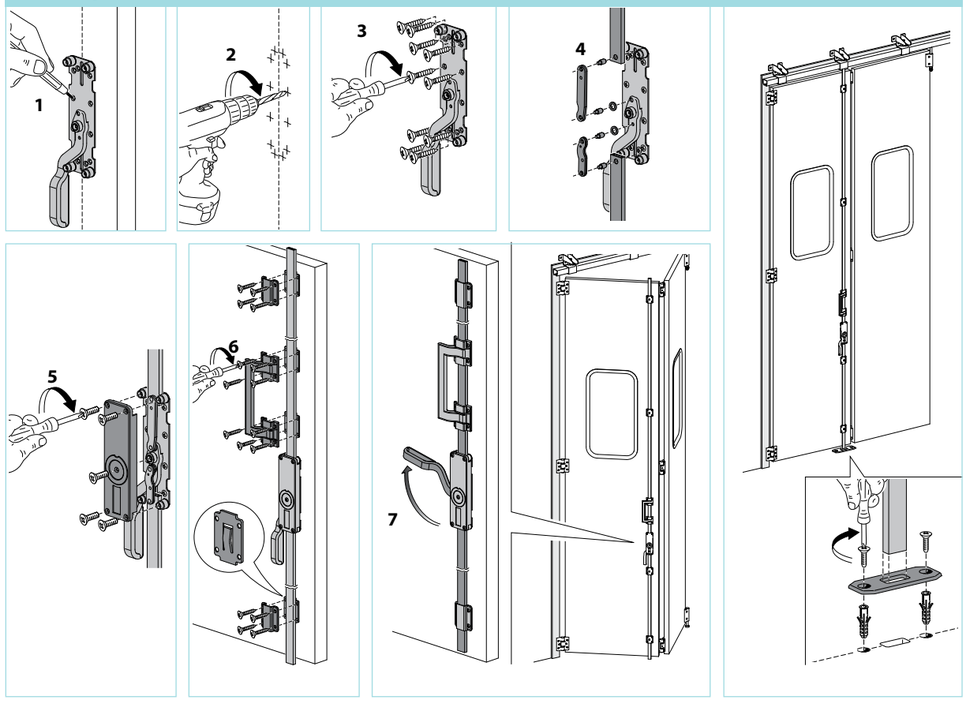

698 MC

Cariglione star grande con maniglia esterna

Large star lever bolt whit external handle
Cremone star grande avec béquille extérieure
Treibriegel star gross
Falleba star grande con manilla exterior
Большой болтовой рычаг star с наружной ручкой

CODE	ART.	Size	L	Finitura Finishing	Corsa Rod stroke	Box info Pcs per pack	Box info Kg
11206506 001	698 MC	DX	50	Zincato	40	2	4,3
11206506 503	698 MC	DX	50	RAL 9005	40	2	4,3
11206511 001	698 MC	SX	50	Zincato	40	2	4,3
11206511 503	698 MC	SX	50	RAL 9005	40	2	4,3
11206526 001	698 MC	DX	80	Zincato	40	2	4,4
11206526 503	698 MC	DX	80	RAL 9005	40	2	4,4
11206531 001	698 MC	SX	80	Zincato	40	2	4,4
11206531 503	698 MC	SX	80	RAL 9005	40	2	4,4

Zincato: Galvanized / Galvanisé / Verzinkt
RAL 9005: nero / black / noir / Schwarz

Categoria commerciale: 3A

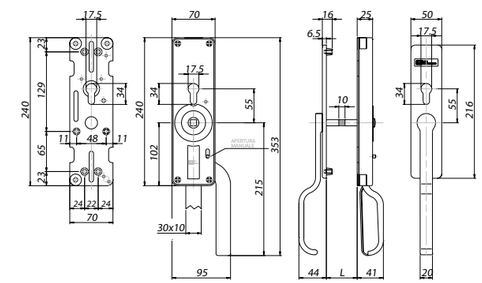

Mounting instructions art. 698 MC

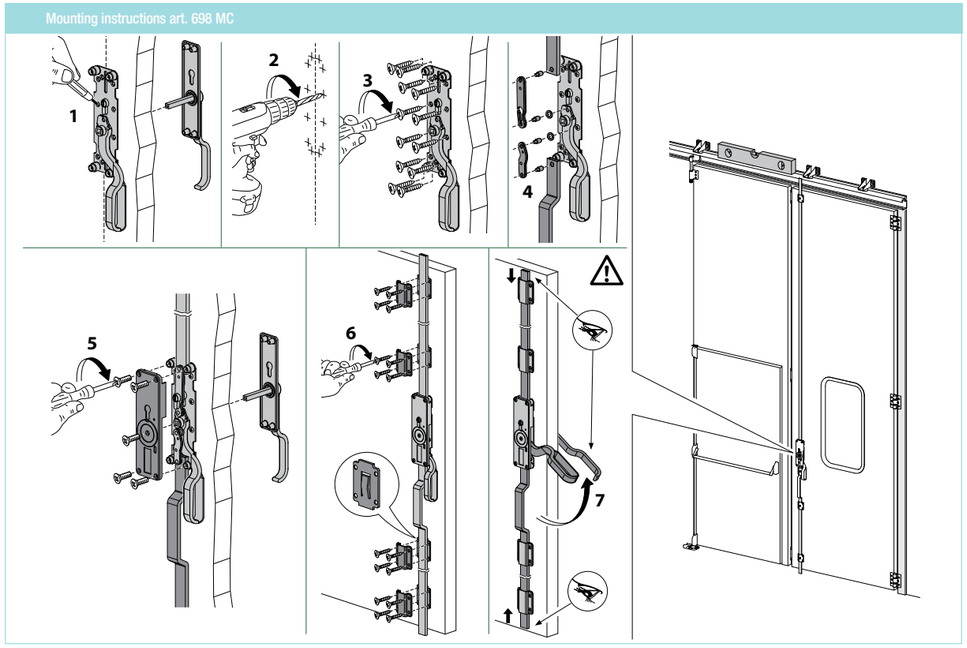

COMUNELLO ®Copyright 2015 - All right reserved
COMUNELLO ®Copyright 2015 - All right reserved

A370 P

Cerniera doppia piccola in alluminio piana

Small flat aluminium double hinge
Paumelle double petite en aluminium plate
Doppelscharnier klein aus Aluminium flach
Pernio doble pequeño de aluminio chato
Малый плоский двойной шарнир из алюминия

CODE	ART.	Size	Portata Capacity	Box info	
				Pcs per pack	Kg
11630405 503	**A370 P**	Piccolo	200 kg	12	6,0

Finishing: RAL 9005 nero / *RAL 9005 black*

Categoria commerciale: 3D

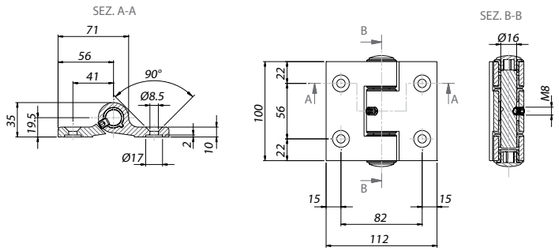

A371 P

Cerniera doppia piccola in alluminio senza perno

Small flat aluminium double hinge, without pin
Paumelle double petite en aluminium plate, sans pivot
Doppelscharnier klein aus Aluminium flach, ohne Bolzen
Pernio doble pequeño de aluminio sin eje
Малый двойной шарнир из алюминия без штифта

CODE	ART.	Size	Portata Capacity	Box info	
				Pcs per pack	Kg
11630905 503	**A371 P**	Piccolo	200 kg	4	1,4

Finishing: RAL 9005 nero / *RAL 9005 black*

Categoria commerciale: 3D

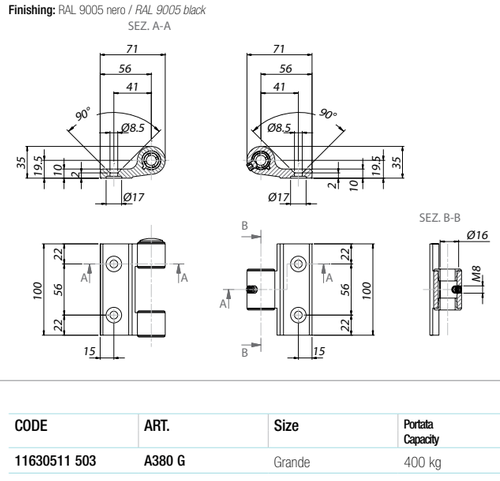

A380 G

Cerniera doppia grande in alluminio con battute

Large aluminium double hinge with steps
Paumelle double grande en aluminium avec butées
Doppelscharnier gross aus Aluminium mit Stützen
Pernio doble grande de aluminio con topes
Большой двойной шарнир из алюминия с упорами

CODE	ART.	Size	Portata Capacity	Box info	
				Pcs per pack	Kg
11630511 503	**A380 G**	Grande	400 kg	12	11,7

Finishing: RAL 9005 nero / *RAL 9005 black*

Categoria commerciale: 3D

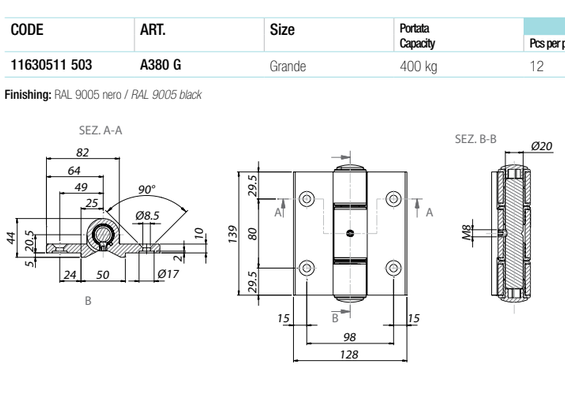

A380 P

Cerniera doppia piccola in alluminio con battute

Small aluminium double hinge with steps
Paumelle double petite en aluminium avec butées
Doppelscharnier klein aus Aluminium mit Stützen
Pernio doble pequeño de aluminio con topes
Малый двойной шарнир из алюминия с упорами

CODE	ART.	Size	Portata Capacity	Box info	
				Pcs per pack	Kg
11630505 503	**A380 P**	Piccolo	200 kg	12	10,0

Finishing: RAL 9005 nero / *RAL 9005 black*

Categoria commerciale: 3D

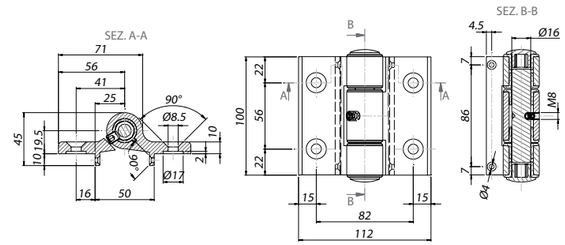

ON DEMAND

A380 R

Cerniera doppia in alluminio piana, regolabile

Flat aluminium double hinge, adjustable
Paumelle double en aluminium plate, réglable
Doppelscharnier aus aluminium flach, regulierbar
Pernio doble de aluminio chato, regulable
Плоский двойной шарнир из алюминия, регулируемый

CODE	ART.	Portata Capacity	Box info	
			Pcs per pack	Kg
11634005 503	**A380 R**	400 kg	4	4,0

Finishing: RAL 9005 nero / *RAL 9005 black*

Categoria commerciale: 3D

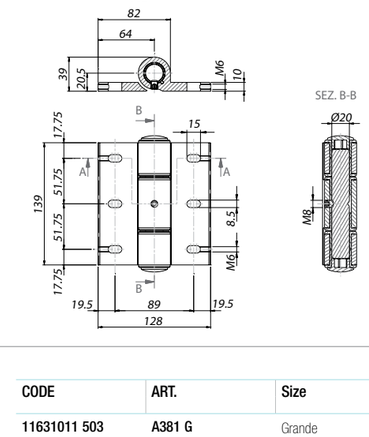

A381 G

Cerniera doppia grande in alluminio con battute, senza perno

Large aluminium double hinge with steps, without pin
Paumelle double grande en aluminium avec butées, sans pivot
Doppelscharnier gross aus Aluminium mit Stützen, ohne Bolzen
Pernio doble grande de aluminio con topes, sin eje
Большой двойной шарнир из алюминия с упорами, без штифта

CODE	ART.	Size	Portata Capacity	Box info	
				Pcs per pack	Kg
11631011 503	**A381 G**	Grande	400 kg	4	2,8

Finishing: RAL 9005 nero / *RAL 9005 black*

Categoria commerciale: 3D

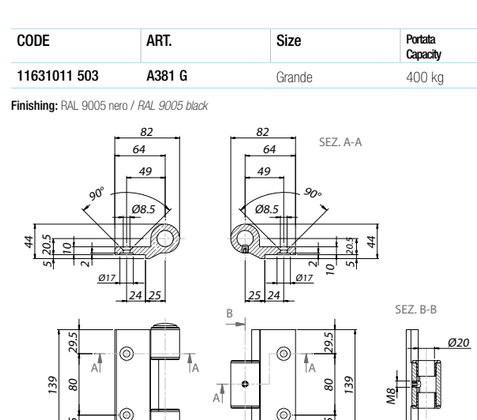

A381 P

Cerniera doppia piccola in alluminio con battute, senza perno

Small aluminium double hinge with steps, without pin
Paumelle double petite en aluminium, avec butees, sans pivot
Doppelscharnier klein aus Aluminium mit Stützen, ohne Bolzen
Pernio doble pequeño de aluminio con topes, sin eje
Малый двойной шарнир из алюминия с упорами, без штифта

CODE	ART.	Size	Portata Capacity	Box info Pcs per pack	Box info Kg
11631005 503	A381 P	Piccolo	200 kg	4	2,2

Finishing: RAL 9005 nero / *RAL 9005 black*

Categoria commerciale: 3D

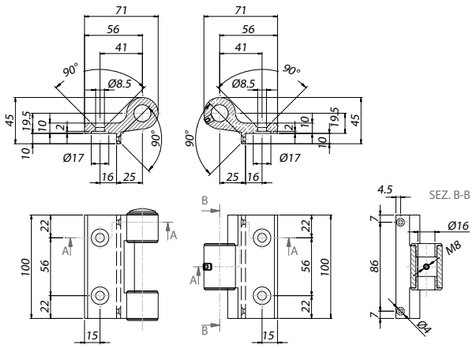

ON DEMAND

A384 P

Cerniera singola piccola in alluminio piana

Small flat aluminium hinge
Paumelle simple petite en aluminium plate
Einzel-Scharnier klein aus Aluminium flach
Pernio pequeño de aluminio chato
Малый плоский одинарный шарнир из алюминия

CODE	ART.	Size	Portata Capacity	Box info Pcs per pack	Box info Kg
11632405 503	A384 P	Piccolo	150 kg	4	1,0

Finishing: RAL 9005 nero / *RAL 9005 black*

Categoria commerciale: 3D

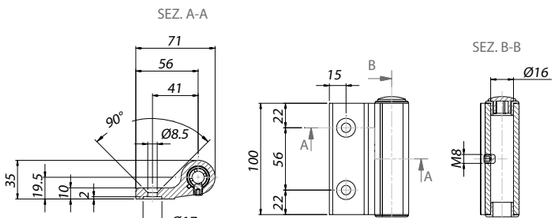

ON DEMAND

A385 P

Cerniera singola piccola in alluminio con battuta

Small aluminium hinge with step
Paumelle simple petite en aluminium avec butée
Einzel-scharnier klein aus Aluminium mit Stütze
Pernio pequeño de aluminio con tope
Малый одинарный шарнир из алюминия с упором

CODE	ART.	Size	Portata Capacity	Box info Pcs per pack	Box info Kg
11632505 503	A385 P	Piccolo	150 kg	4	1,0

Finishing: RAL 9005 nero / *RAL 9005 black*

Categoria commerciale: 3D

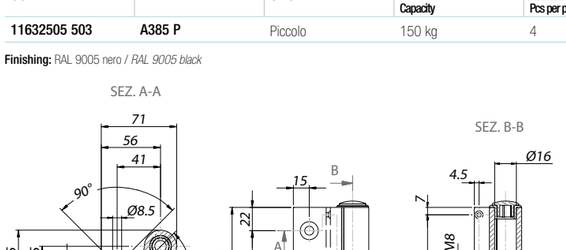

P365

Cerniera singola in alluminio pressofuso con battuta disassata

Die-cast aluminium hinge with off-centre step
Paumelle simple en aluminium moulée avec butée desaxée
Einzel-Scharnier aus Alu-druckguss mit ausserachsiger Stütze
Pernio de aluminio fundido a presión con tope descentrado
Одинарный шарнир из литого алюминия с упором, смещенный

CODE	ART.	Portata Capacity	Box info Pcs per pack	Box info Kg
11644015 503	P 365	200 kg	4	1,8

Finishing: RAL 9005 nero / *RAL 9005 black*

Categoria commerciale: 3D

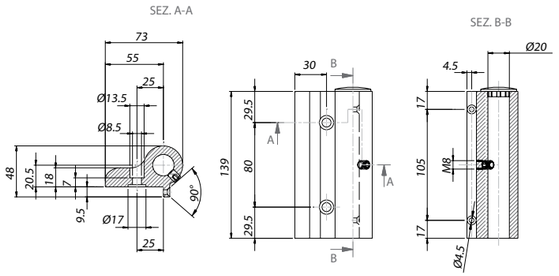

P365 R

Cerniera singola ridotta in alluminio pressofuso con battuta

Reduced die-cast aluminium hinge with step
Paumelle simple reduite en aluminium moulée avec butée
Einzel-scharnier reduziert aus Alu-druckguss mit Stütze
Pernio reducido de aluminio fundido a presión con tope
Уменьшенный одинарный шарнир из литого алюминия с упором

CODE	ART.	Portata Capacity	Box info Pcs per pack	Box info Kg
11645515 503	P365 R	200 kg	4	1,6

Finishing: RAL 9005 nero / *RAL 9005 black*

Categoria commerciale: 3D

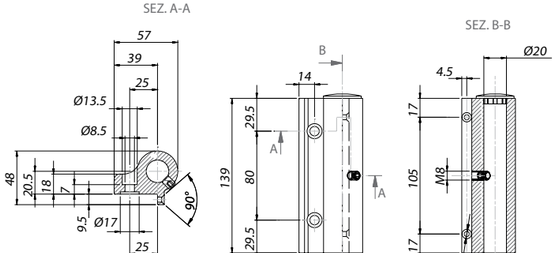

ON DEMAND

P368 I

Cerniera inferiore in alluminio pressofuso decentrata

Off-centre die-cast aluminium lower hinge
Paumelle inférieure en aluminium moulée decentrée
Unteres-Scharnier aus Alu-druckguss dezentriert
Pernio inferior de aluminio fundido a presión descentrado
Нижний шарнир из литого алюминия, смещенный

CODE	ART.	Box info Pcs per pack	Box info Kg
11644500 503	P368 I	4	2,6

Finishing: RAL 9005 nero / *RAL 9005 black*

Categoria commerciale: 3D

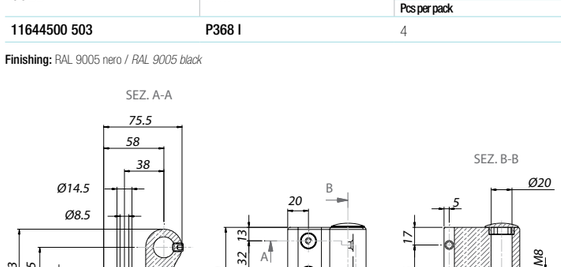

COMUNELLO ®Copyright 2015 - All right reserved
COMUNELLO ®Copyright 2015- All right reserved

P368 M

Cerniera superiore/inferiore maggiorata decentrata

Off-center oversized upper/lower hinge
Paumelle superieure/inferiéure surdimensionnée décentralisée
Dezentralisiertes oberes/unteres Scharnier vergrössert
Pernio superior/inferior sobredimensionado descentrado
Верхний/нижний шарнир увеличенный смещенный

CODE	ART.	Portata Capacity	Box info	
			Pcs per pack	Kg
11644560 503	P368 M	200 kg	4	2,5

Finishing: RAL 9005 nero / *RAL 9005 black*

Categoria commerciale: 3D

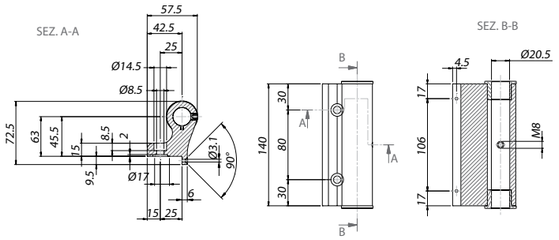

ON DEMAND

P368 S

Cerniera superiore in alluminio pressofuso decentrata

Off-centre die-cast aluminium upper hinge
Paumelle supérieure en aluminium moulée decentrée
Oberes Scharnier aus Alu-druckguss dezentriert
Pernio superior de aluminio fundido a presión descentrado
Верхний шарнир из литого алюминия, смещенный

CODE	ART.	Portata Capacity	Box info	
			Pcs per pack	Kg
11644550 503	P368 S	130 kg	4	2,6

Finishing: RAL 9005 nero / *RAL 9005 black*

Categoria commerciale: 3D

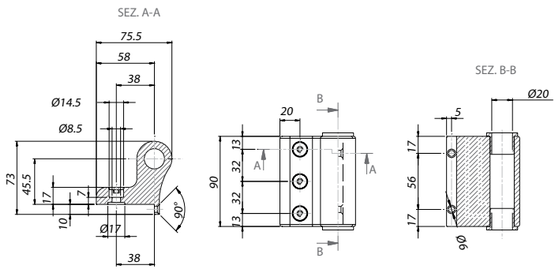

P370

Cerniera doppia in alluminio pressofuso piana

Flat die-cast aluminium double hinge
Paumelle double en aluminium moulée plate
Doppelscharnier aus Alu-druckguss flach
Pernio doble de aluminio fundido a presión chato
Плоский двойной шарнир из литого алюминия

CODE	ART.	Portata Capacity	Box info	
			Pcs per pack	Kg
11640710 503	P370	300 kg	12	12,6

Finishing: RAL 9005 nero / *RAL 9005 black*

Categoria commerciale: 3D

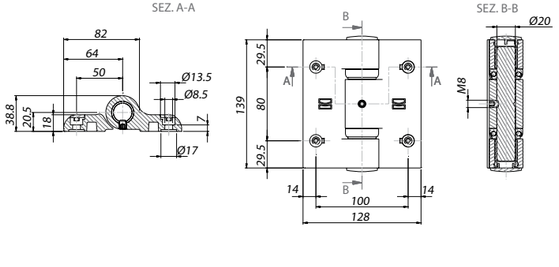

P371

Cerniera doppia in alluminio pressofuso piana, senza perno

Flat die-cast aluminium double hinge, without pin
Paumelle double en aluminium moulée plate, sans pivot
Doppelscharnier Aus alu-druckguss flach, ohne Bolzen
Pernio doble de aluminio fundido a presión chato, sin eje
Плоский двойной шарнир из литого алюминия без штифта

CODE	ART.	Portata Capacity	Box info	
			Pcs per pack	Kg
11641210 503	P371	300 kg	4	3,1

Finishing: RAL 9005 nero / *RAL 9005 black*

Categoria commerciale: 3D

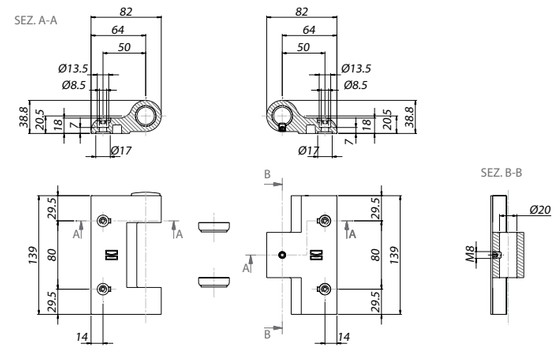

P380

Cerniera doppia in alluminio pressofuso con battute

Die-cast aluminium double hinge with steps
Paumelle double en aluminium moulée avec butées
Doppelscharnier aus Alu-druckguss mit Stützen
Pernio doble de aluminio fundido a presión con topes
Плоский двойной шарнир из литого алюминия с упорами

CODE	ART.	Portata Capacity	Box info	
			Pcs per pack	Kg
11640510 503	P380	300 kg	12	13,0

Finishing: RAL 9005 nero / *RAL 9005 black*

Categoria commerciale: 3D

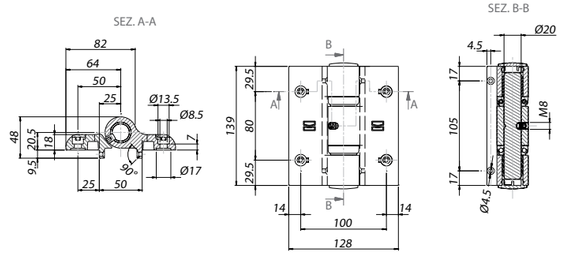

P381

Cerniera doppia in alluminio pressofuso con battute, senza perno

Die-cast aluminium double hinge, without pin
Paumelle double en aluminium moulée avec butées, sans pivot
Doppelscharnier aus Alu-druckguss mit Stützen, ohne Bolzen
Pernio doble de aluminio fundido a presión con topes, sin eje
Двойной шарнир из литого алюминия с упорами без штифта

CODE	ART.	Portata Capacity	Box info	
			Pcs per pack	Kg
11641010 503	P381	300 kg	4	5,0

Finishing: RAL 9005 nero / *RAL 9005 black*

Categoria commerciale: 3D

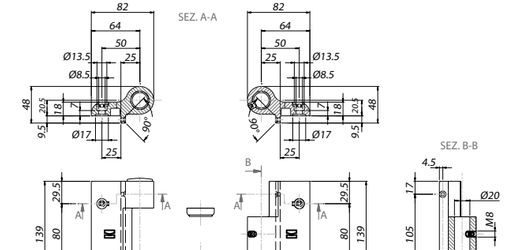

COMUNELLO ®Copyright 2015 - All right reserved
COMUNELLO ®Copyright 2015- All right reserved

COMUNELLO GATE DIVISION

P385

Cerniera singola in alluminio pressofuso con battuta

Die-cast aluminium hinge with step
Paumelle simple en aluminium moulée avec butée
Einzel-scharnier aus Alu-druckguss mit Stütze
Pernio de aluminio fundido a presión con tope
Одинарный шарнир из литого алюминия с упором

CODE	ART.	Portata / Capacity	Box info	
			Pcs per pack	Kg
11642510 503	P385	200 kg	4	2,2

Finishing: RAL 9005 nero / *RAL 9005 black*

Categoria commerciale: 3D

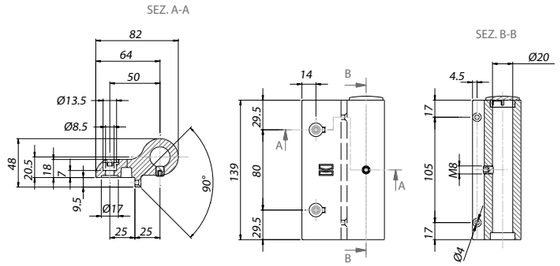

R383-13.5

Tappo coprivite per cerniera P380

Screw cover for hinge P380
Embout couvre-vis pour paumelle P380
Stöpsel für P380 schraube
Tapatornillo para pernio P380
Заглушка для закрытия винта для шарнира P380

CODE	ART.	Box info	
		Pcs per pack	Kg
10310702	R383-13.5	200	0,8

Finishing: RAL 9005 nero / *RAL 9005 black*

Categoria commerciale: 3E

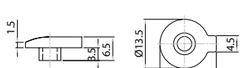

R383-33

Tappo di testa per cerniera P380

Supperper for hinge P380
Embout de tête pour paumelle P380
Stöpsel für Scharnierkopf P380
Tapa para pernio P380
Торцевая заглушка для шарнира P380

CODE	ART.	Box info	
		Pcs per pack	Kg
10310701	R383-33	200	0,8

Finishing: RAL 9005 nero / *RAL 9005 black*

Categoria commerciale: 3E

R378

Perno per cerniera P380

Pin for hinge P380
Pivot pour paumelle P380
Bolzen für Scharnier P380
Eje para pernio P380
Штырь для шарнира P380

CODE	ART.	Box info	
		Pcs per pack	Kg
10310601 001	R378	20	6,0

Finishing: Zincato / *Galvanized*

Categoria commerciale: 3E

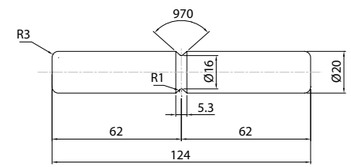

400

Cuscinetto 20x36x11 zinc. Nero per P380

Bearing 20x36x11 black galvanized for p380
Roulement 20x36x11 zinc. Noir pour p380
Lager 20x36x11 schwarz-verzinkt für p380
Rodamiento 20x36x11 galvaniz. Negro para P380
Подшипник 20x36x11 цинк. Черный для P380

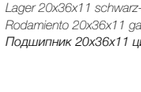

CODE	ART.	Box info	
		Pcs per pack	Kg
12400526 003	400	100	4,7

Finishing: Zincato nero / *Black Galvanized*

Categoria commerciale: 1E

COMUNELLO ®Copyright 2015 - All right reserved
COMUNELLO ®Copyright 2015 - All right reserved

KIT

2+2 Ante impacchettamento laterale con carrello 4 ruote

2+2 Side folding panels with 4 wheel trolley / 2+2 Vantaux ramassage latéral avec chariot 4 galets / 2+2 Flügel seitliche paket-lagerung mit vierrädrigem rollenapparat / 2+2 Hojas plegables con carro 4 ruedas / 2+2 Створки с боковой заверткой с тележкой 4 колеса

COMUNELLO GATE DIVISION

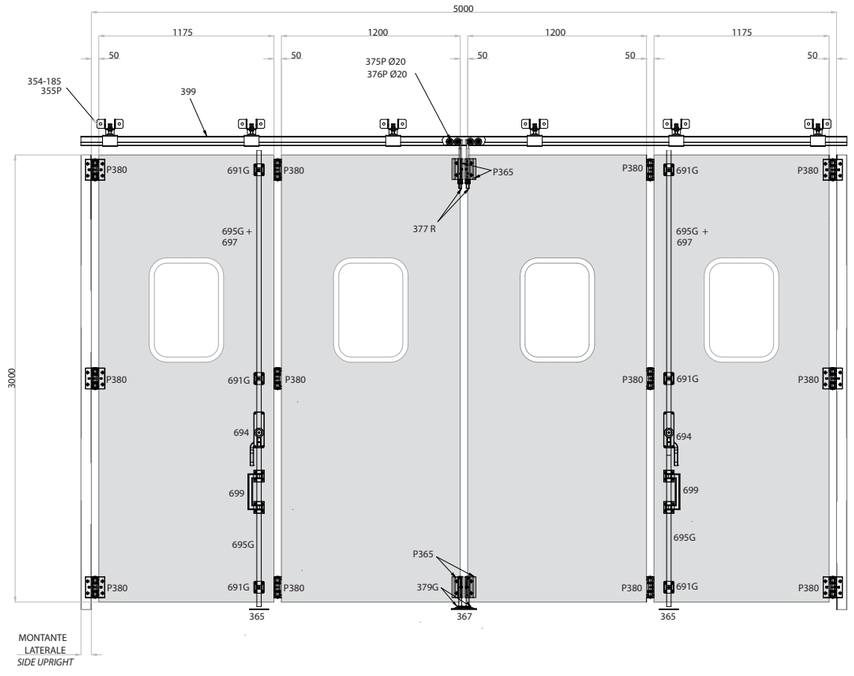

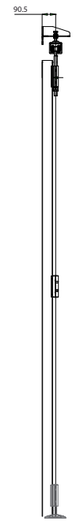

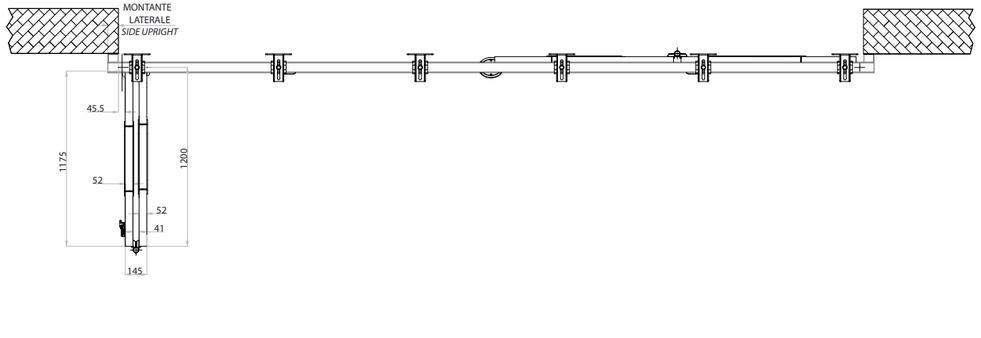

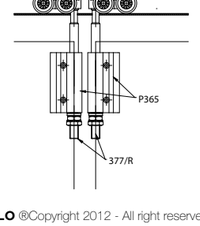

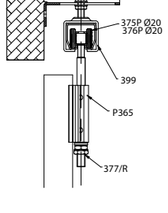

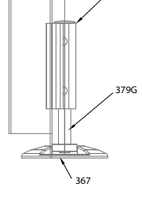

	ART.	DESCRIPTION	Box info Pcs per pack	PAG.
	399	Monorotaia superiore per carrelli 4 ruote piccola zincata *Small galvanized upper guide for trolleys with four wheels / Rail superieur pour chariots 4 galets petits zingues / Obere laufschiene für rollenapparate mit 4 rollen klein verzinkt / Monocaril superior pequeño galvanizado para carros con 4 ruedas / Верхний монорельс для тележек с 4 колесами малый оцинкованный*	1 (6.0 m)	311
	354-185	Staffa regolabile a parete mm. 185 *Adjustable wall rod 185 mm. / Support reglable au mur mm. 185 / Regulierbarer wandbügel 185 mm / Placa regulable de pared 185 mm / Регулируемый настенный кронштейн мм 185*	6	299
	355 P	Supporto guida regolabile *Adjustable guide support / Support guide reglable / Regulierbare führung / Soporte guia regulable / Опора регулируемой направляющей*	6	300
	375 P20 / 376 P20	Carrello piccolo a 4 ruote in acciaio / nylon *Small steel trolley with four wheels - nylon / Chariot petit a 4 galets en acier - nylon / Rollenapparat klein mit 4 stahlrollen - nylonrollen / Carro pequeño con 4 ruedas de acero - nylon / Маленькая тележка с 4 нейлоновыми/стальными колесами*	2	307
	694 MC	Cariglione star grande *Large Star lever bolt / Cremone star grande / Treibriegel star gross / Falleba star grande / Большой болтовой рычаг star*	1 DX + 1 SX	321
	699	Maniglione di trascinamento in nylon con passanti *Nylon pull handle with guides / Poignee d'entrainement en nylon avec traversants / Nylongriff zum ziehen mit laschen / Tirador de nylon con puentes / Ручка из нейлона со сквозными направляющими*	2	323
	695 G	Asta di chiusura tubolare 30x10 *Closing tubolar rod 30x10 / Tringle tubulaire de fermeture 30x10 / Rohrverschlussstange 30x10 / Varilla de cierre tubular 30x10 / Закрывающий стержень трубчатый 30x10*	2 (1.20 m) + 2 (3.0 m)	322
	691 G	Passante per aste 30x10 *Rod guide 30x10 / Traversant pour tringles 30x10 / Lasche für stangen 30x10 / Puente para varillas 30x10 / Сквозная направляющая для стержней 30x10*	6	319
	365	Incontro per aste *Floor strike plate for rods / Butoir pour tringles / Auflaufschuh für stangen / Encuentro para varillas / Упор для стержней*	2	303
	367	Incontro a pavimento in nylon nero, con rinforzo in acciaio *Black nylon floor strike plate, with steel reinforcement / Butoir au sol en nylon noir, avec renfort en acier / Bodenauflaufschuh aus schwarzem nylon mit verstärkung aus stahl / Encuentro de nylon negro para suelo, con refuerzo de acero / Напольный упор из черного нейлона, со стальным укреплением*	1	303
	P380	Cerniera doppia in alluminio pressofuso con battute *Die-cast aluminium double hinge with steps / Paumelle double en aluminium moulee avec butees / Doppelscharnier aus alu-druckguss flach, ohne bolzen / Pernio doble de aluminio fundido a presión con topes / Плоский двойной шарнир из литого алюминия с упорами*	12	331
	P365	Cerniera singola in alluminio pressofuso con battuta disassata *Die-cast aluminium hinge with off-centre step / Paumelle simple en aluminium moulee avec butee desaxee / Einzel-scharnier gross aus aluminium mit stütze / Pernio de aluminio fundido a presión con tope descentrado / Одинарный шарнир из литого алюминия с упором, смещенный*	4	329
	377 R	Perno superiore ribassato *Lowered upper pin / Pivot superieur surbaisse / Oberer bolzen herabgesenkt / Perno superior rebajado / Верхний штырь пониженный*	2	308
	379 G 135	Perno inferiore regolabile con cuscinetto *Adjustable lower pin with bearing / Pivot inferieur reglable avec roulement / Regulierbarer unterer bolzen mit kugellager / Perno inferior regulable con rodamiento / Нижний регулируемый штифт с подшипником*	2	305
	239	Tappo ammortizzatore ante *Door leaf supperper / Embout d'amortissage vantaux / Stossdämpfer für türe / Amortiguador hojas / Амортизирующая пробка створки*	2	295

COMUNELLO ®Copyright 2012 - All right reserved

COMUNELLO ®Copyright 2012 - All right reserved

KIT

2+2 Ante impacchettamento laterale con carrello in acciaio pesante

2+2 Side folding panels with heavy steel trolley / 2+2 Vantaux ramassage latéral avec chariot en acier lourd / 2+2 Flügel seitliche paket-lagerung mit rollenapparat aus schwerem stahl / 2+2 Hojas plegables con carro de acero pesado / 2+2 Створки с боковой заверткой с тяжелой тележкой из стали

COMUNELLO GATE DIVISION

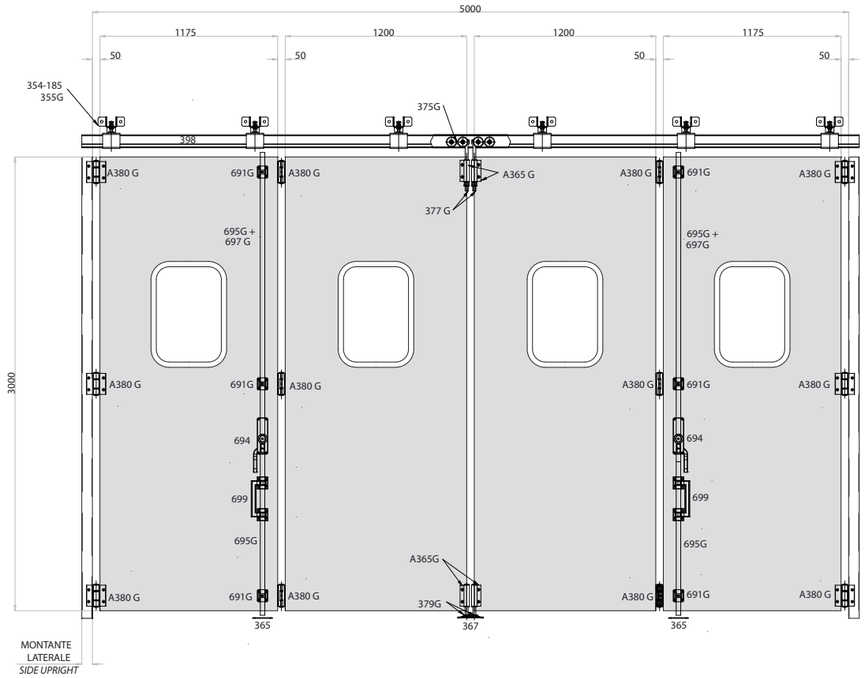

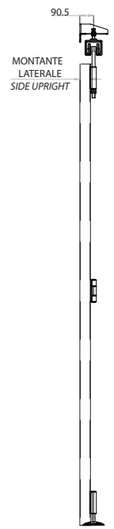

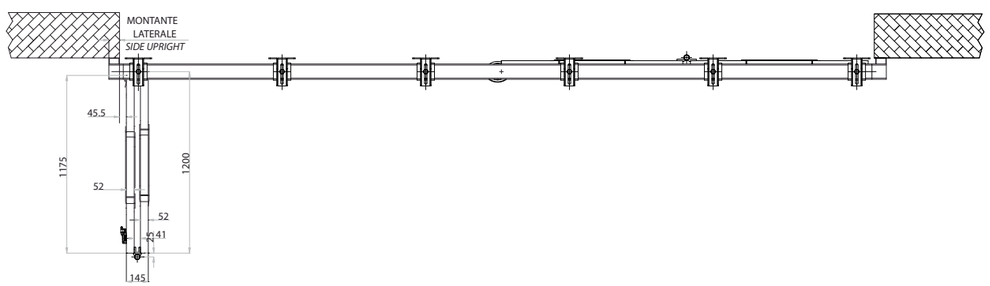

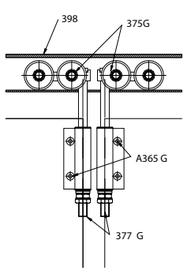

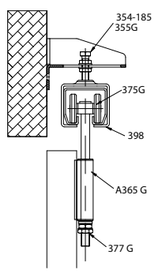

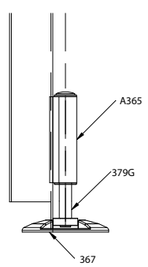

	ART.	DESCRIPTION	Box info Pcs per pack	PAG.
	398	Monorotaia superiore per carrelli 4 ruote grande zincata *Large galvanized upper guide for trolleys with four wheels / Rail superieur pour chariots 4 galets grands zingues / Obere laufschiene für rollenapparate mit 4 rollen gross verzinkt / Monocarril superior grande galvanizado para carros con 4 ruedas / Верхний монорельс для тележек с 4 колесами большой оцинкованный*	1 (6.0 m)	311
	354-185	Staffa regolabile a parete mm. 185 *Adjustable wall rod 185 mm. / Support reglable au mur mm. 185 / Regulierbarer wandbügel 185 mm / Placa regulable de pared 185 mm / Регулируемый настенный кронштейн мм 185*	6	299
	355 G	Supporto guida regolabile *Adjustable guide support / Support guide reglable / Regulierbare führung / Soporte guia regulable / Опора регулируемой направляющей*	6	300
	375 G	Carrello grande a 4 ruote in acciaio per perno da mm. 20 *Large steels trolley with four wheels for pin, 20 mm. / Chariot grand a 4 galets en acier pour pivot de mm. 20 / Rollenapparat gross mit 4 stahlrollen für bolzen 20 mm / Carro grande con 4 ruedas de acero para perno de 20 mm / Большая тележка 4 стальными колесами для штифта мм 20*	2	307
	694 MC	Cariglione star grande *Large star lever bolt / Cremone star grande / Treibriegel star gross / Falleba star grande / Большой болтовой рычаг star*	1 DX + 1 SX	321
	699	Maniglione di trascinamento in nylon con passanti *Nylon pull handle with guides / Poignee d'entrainement en nylon avec traversants / Nylongriff zum ziehen mit laschen / Tirador de nylon con puentes / Ручка из нейлона со сквозными направляющими*	2	323
	695 G	Asta di chiusura tubolare 30x10 *Closing tubolar rod 30x10 / Tringle tubulaire de fermeture 30x10 / Rohrverschlussstange 30x10 / Varilla de cierre tubular 30x10 / Закрывающий стержень трубчатый 30x10*	2 (1.20 m) + 2 (3.0 m)	322
	691 G	Passante per aste 30x10 *Rod guide 30x10 / Traversant pour tringles 30x10 / Lasche für stangen 30x10 / Puente para varillas 30x10 / Сквозная направляющая для стержней 30x10*	6	319
	365	Incontro per aste *Floor strike plate for rods / Butoir pour tringles / Auflaufschuh für stangen / Encuentro para varillas / Упор для стержней*	2	303
	367	Incontro a pavimento in nylon nero, con rinforzo in acciaio *Black nylon floor strike plate, with steel reinforcement / Butoir au sol en nylon noir, avec renfort en acier / Bodenauflaufschuh aus schwarzem nylon mit verstärkung aus stahl / Encuentro de nylon negro para suelo, con refuerzo de acero / Напольный упор из черного нейлона, со стальным укреплением*	1	303
	A380 G	Cerniera doppia grande in alluminio con battute *Large aluminium double hinge with steps / Paumelle double grande en aluminium avec butees / Doppelscharnier klein aus aluminium flach, ohne bolzen / Pernio doble grande de aluminio con topes / Большой двойной шарнир из алюминия с упорами*	12	331
	377 G 330	Perno superiore per carrelli *Upper pin for trolleys / Pivot superieur pour chariots / Oberer bolzen für rollenapparate / Perno superior para carros / Верхний штырь для тележек*	2	307
	379 G 135	Perno inferiore regolabile con cuscinetto *Adjustable lower pin with bearing / Pivot inferieur reglable avec roulement / Regulierbarer unterer bolzen mit kugellager / Perno inferior regulable con rodamiento / Нижний регулируемый штифт с подшипником*	2	305
	239	Tappo ammortizzatore ante *Door leaf supperper / Embout d'amortissage vantaux / Stossdämpfer für türe / Amortiguador hojas / Амортизирующая пробка створки*	2	295

COMUNELLO ®Copyright 2015 - All right reserved
COMUNELLO ®Copyright 2015 - All right reserved

Schema con ante chiuse
Diagram with closed doors

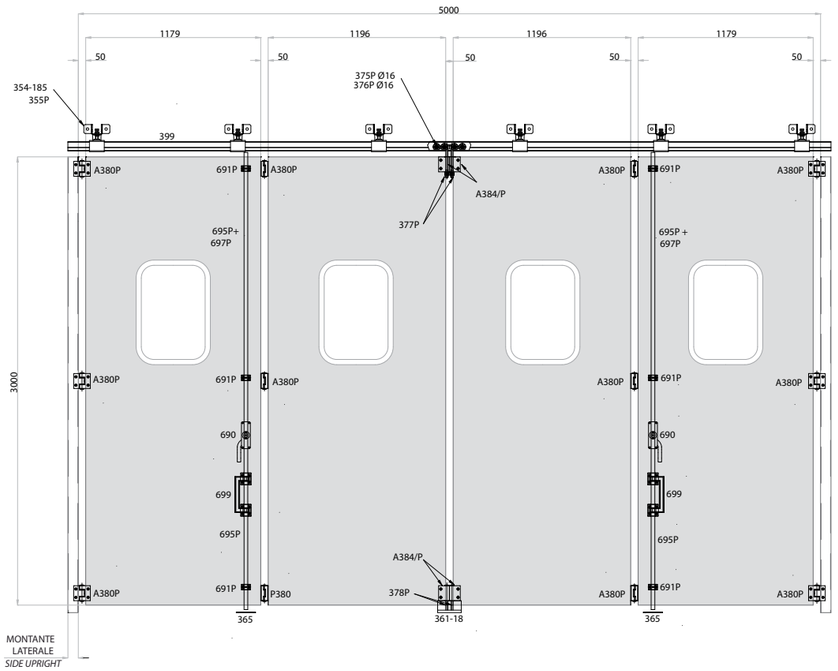

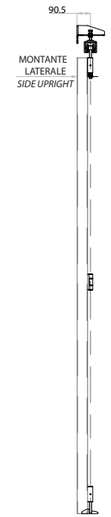

Schema con ante aperte/chiuse
Diagram with open/closed doors

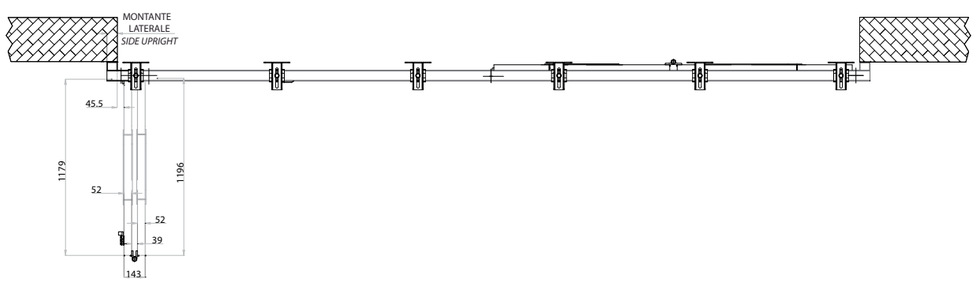

Particolari tecnici
Technical details

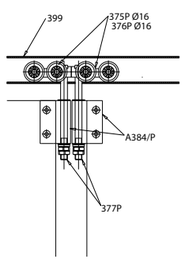

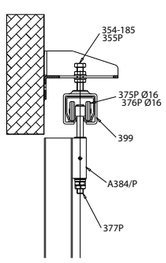

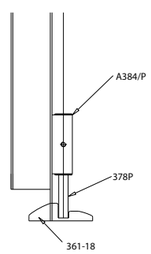

KIT

2+2 Ante impacchettamento laterale con cerniere piccole

2+2 Side folding panels with small hinges / 2+2 Vantaux ramassage latéral avec paumelles petites / 2+2 Flügel seitliche paket-lagerung mit rollenapparat mit kleinen bändern / 2+2 Hojas plegables con pernios pequeños / 2+2 Створки с боковой заверткой с малыми шарнирами

COMUNELLO GATE DIVISION

	ART.	DESCRIPTION	Box info Pcs per pack	PAG.
	399	Monorotaia superiore per carrelli 4 ruote piccola zincata *Small galvanized upper guide for trolleys with four wheels / Rail superieur pour chariots 4 galets petits zingues / Obere laufschiene für rollenapparate mit 4 rollen klein verzinkt / Monocarril superior pequeño galvanizado para carros con 4 ruedas / Верхний монорельс для тележек с 4 колесами малый оцинкованный*	1 (6.0 m)	311
	354-185	Staffa regolabile a parete mm. 185 *Adjustable wall rod 185 mm. / Support reglable au mur mm. 185 / Regulierbarer wandbügel 185 mm / Placa regulable de pared 185 mm / Регулируемый настенный кронштейн мм 185*	6	299
	355 P	Supporto guida regolabile *Adjustable guide support / Support guide reglable / Regulierbare führung / Soporte guia regulable / Опора регулируемой направляющей*	6	300
	375 P16 / 376 P16	Carrello piccolo a 4 ruote in acciaio / nylon *Small steel trolley with four wheels - nylon / Chariot petit a 4 galets en acier - nylon / Rollenapparat klein mit 4 stahlrollen - nylonrollen / Carro pequeño con 4 ruedas de acero - nylon / Маленькая тележка с 4 нейлоновыми/стальными колесами*	2	307
	690	Cariglione star piccolo *Small star lever bolt / Cremone star petite / Treibriegel star klein / Falleba star pequeña / Малый болтовой рычаг star*	1 DX + 1 SX	318
	699	Maniglione di trascinamento in nylon con passanti *Nylon pull handle with guides / Poignee d'entrainement en nylon avec traversants / Nylongriff zum ziehen mit laschen / Tirador de nylon con puentes / Ручка из нейлона со сквозными направляющими*	2	323
	695 P	Asta di chiusura tubolare 25x10 *Closing tubolar rod 25x10 / Tringle tubulaire de fermeture 25x10 / Rohrverschlussstange 25x10 / Varilla de cierre tubular 25x10 / Закрывающий стержень трубчатый 25x10*	2 (1.20 m) + 2 (3.0 m)	322
	691 P	Passante per aste 30x10 *Rod guide 30x10 / Traversant pour tringles 30x10 / Lasche für stangen 30x10 / Puente para varillas 30x10 / Сквозная направляющая для стержней 30x10*	6	319
	365	Incontro per aste *Floor strike plate for rods / Butoir pour tringles / Auflaufschuh für stangen / Encuentro para varillas / Упор для стержней*	2	303
	361 P	Incontro a pavimento in alluminio *Aluminium floor strike plate / Butoir au sol en aluminium / Bodenauflaufschuh aus aluminium / Encuentro de aluminio para el suelo / Алюминиевый напольный упор*	1	302
	A380 P	Ceniera doppia piccola in alluminio con battute *Small aluminium double hinge with steps / Paumelle double petite en aluminium avec butees / Doppelscharnier klein aus aluminium mit stützen / Pernio doble pequeño de aluminio con topes / Малый двойной шарнир из алюминия с упорами*	12	327
	A384 P	Cerniera singola piccola in alluminio piana *Small flat aluminium hinge / Paumelle simple petite en aluminium plate / Doppelscharnier gross aus aluminium mit stützen, ohne bolzen / Pernio pequeño de aluminio chato / Малый плоский одинарный шарнир из алюминия*	4	328
	377 P	Perno superiore per carrelli *Upper pin for trolleys / Pivot superieur pour chariots / Oberer bolzen für rollenapparate / Perno superior para carros / Верхний штырь для тележек*	2	307
	378 P	Perno inferiore regolabile *Adjustable lower pin / Pivot inferieur reglable / Unterer bolzen Regulierbar / Perno inferior regulable / Нижний регулируемый штифт*	2	305

COMUNELLO ®Copyright 2015 - All right reserved

COMUNELLO ®Copyright 2015 - All right reserved

KIT

2+1 Ante impacchettamento laterale con carrello 4 ruote in acciaio

2+1 Folding side panels with steel 4 wheel trolley / 2+1 Vantaux ramassage latéral avec chariot à 4 galets en acier / 2+1 Flügel seitliche paket-lagerung mit vierrädrigem laufwerk aus stahl / 2+1 Hojas plegables con carro 4 ruedas de acero / 2+1 Створки с боковой заверткой с тележкой с 4 стальными колесами

COMUNELLO GATE DIVISION

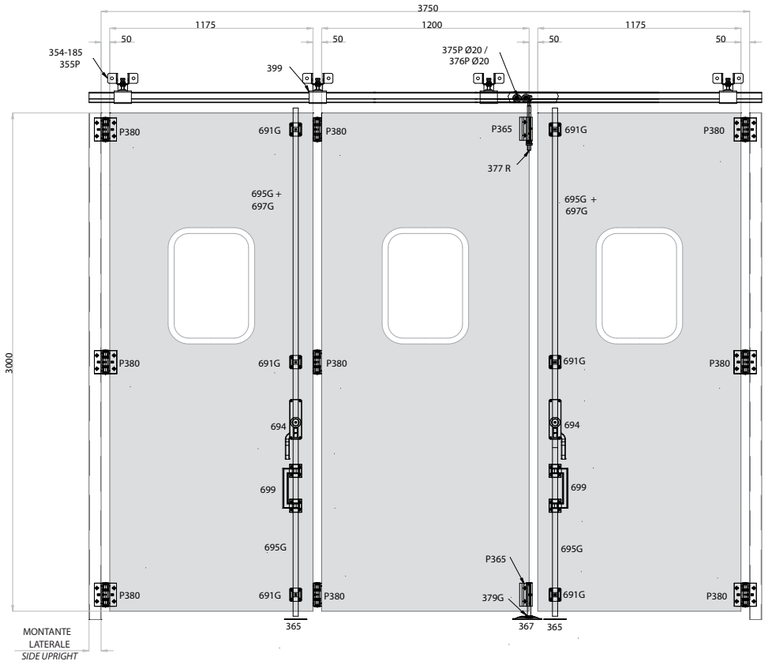

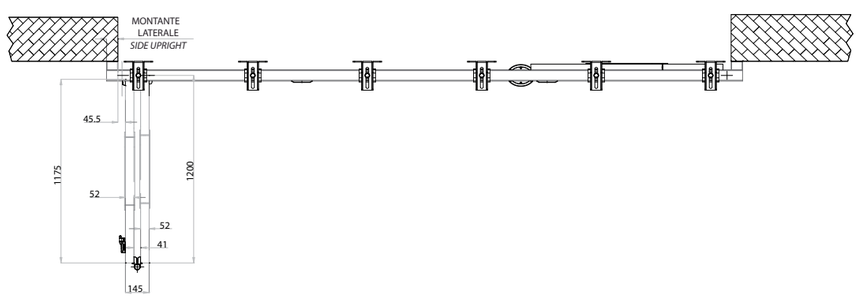

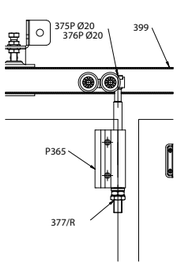

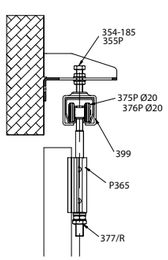

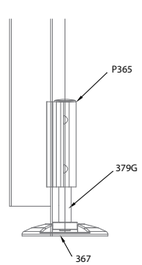

	ART.	DESCRIPTION	Box info Pcs per pack	PAG.
	399	Monorotaia superiore per carrelli 4 ruote piccola zincata *Small galvanized upper guide for trolleys with four wheels* *Rail superieur pour chariots 4 galets petits zingues* *Obere laufschiene für rollenapparate mit 4 rollen klein verzinkt*	1 (6.0 m)	311
	354-185	Staffa regolabile a parete mm. 185 *Adjustable wall rod 185 mm. / Support reglable au mur mm. 185 / Regulierbarer wandbügel 185 mm / Placa regulable de pared 185 mm / Регулируемый настенный кронштейн мм 185*	4	299
	355 P	Supporto guida regolabile *Adjustable guide support / Support guide reglable / Regulierbare führung / Soporte guia regulable / Опора регулируемой направляющей*	4	300
	375 P20 / 376 P20	Carrello piccolo a 4 ruote in acciaio / nylon *Small steel trolley with four wheels - nylon / Chariot petit a 4 galets en acier - nylon / Rollenapparat klein mit 4 stahlrollen - nylonrollen / Carro pequeño con 4 ruedas de acero - nylon / Маленькая тележка с 4 нейлоновыми/стальными колесами*	1	307
	694 MC	Cariglione star grande *Large star lever bolt / Cremone star grande / Treibriegel star gross / Falleba star grande / Большой болтовой рычаг star*	1 DX + 1 SX	321
	699	Maniglione di trascinamento in nylon con passanti *Nylon pull handle with guides / Poignee d'entrainement en nylon avec traversants / Nylongriff zum ziehen mit laschen / Tirador de nylon con puentes / Ручка из нейлона со сквозными направляющими*	2	323
	695 G	Asta di chiusura tubolare 30x10 *Closing tubolar rod 30x10 / Tringle tubulaire de fermeture 30x10 / Rohrverschlussstange 30x10 / Varilla de cierre tubular 30x10 / Закрывающий стержень трубчатый 30x10*	2 (1.20 m) + 2 (3.0 m)	322
	691 G	Passante per aste 30x10 *Rod guide 30x10 / Traversant pour tringles 30x10 / Lasche für stangen 30x10 / Puente para varillas 30x10 / Сквозная направляющая для стержней 30x10*	6	319
	365	Incontro per aste *Floor strike plate for rods / Butoir pour tringles / Auflaufschuh für stangen / Encuentro para varillas / Упор для стержней*	2	303
	367	Incontro a pavimento in nylon nero, con rinforzo in acciaio *Black nylon floor strike plate, with steel reinforcement / Butoir au sol en nylon noir, avec renfort en acier / Bodenauflaufschuh aus schwarzem nylon mit verstärkung aus stahl / Encuentro de nylon negro para suelo, con refuerzo de acero / Напольный упор из черного нейлона, со стальным укреплением*	1	303
	P380	Cerniera doppia in alluminio pressofuso con battute *Die-cast aluminium double hinge with steps / Paumelle double en aluminium moulee avec butees / Doppelscharnier aus alu-druckguss flach, ohne bolzen / Pernio doble de aluminio fundido a presión con topes / Плоский двойной шарнир из литого алюминия с упорами*	9	331
	P365	Cerniera singola in alluminio pressofuso con battuta disassata *Die-cast aluminium hinge with off-centre step / Paumelle simple en aluminium moulee avec butee desaxee / Einzel-scharnier gross aus aluminium mit stütze / Pernio de aluminio fundido a presión con tope descentrado / Одинарный шарнир из литого алюминия с упором, смещенный*	2	329
	377 R	Perno superiore ribassato *Lowered upper pin / Pivot superieur surbaisse / Oberer bolzen herabgesenkt / Perno superior rebajado / Верхний штырь пониженный*	1	308
	379 G 135	Perno inferiore regolabile con cuscinetto *Adjustable lower pin with bearing / Pivot inferieur reglable avec roulement / Regulierbarer unterer bolzen mit kugellager / Perno inferior regulable con rodamiento / Нижний регулируемый штифт с подшипником*	1	305
	239	Tappo ammortizzatore ante *Door leaf supperper / Embout d'amortissage vantaux / Stossdämpfer für türe / Amortiguador hojas / Амортизирующая пробка створки*	1	295

COMUNELLO ®Copyright 2015 - All right reserved

COMUNELLO ®Copyright 2015 - All right reserved

KIT

2+1 Ante impacchettamento laterale con cerniere piccole

2+1 Side folding panels with small hinges / 2+1 Vantaux ramassage latéral avec paumelles petites / 2+1 Flügel seitliche paket-lagerung mit rollenapparat mit kleinen bändern / 2+1 Hojas plegables con pernios pequeños / 2+1 Створки с боковой заверткой с малыми шарнирами

COMUNELLO GATE DIVISION

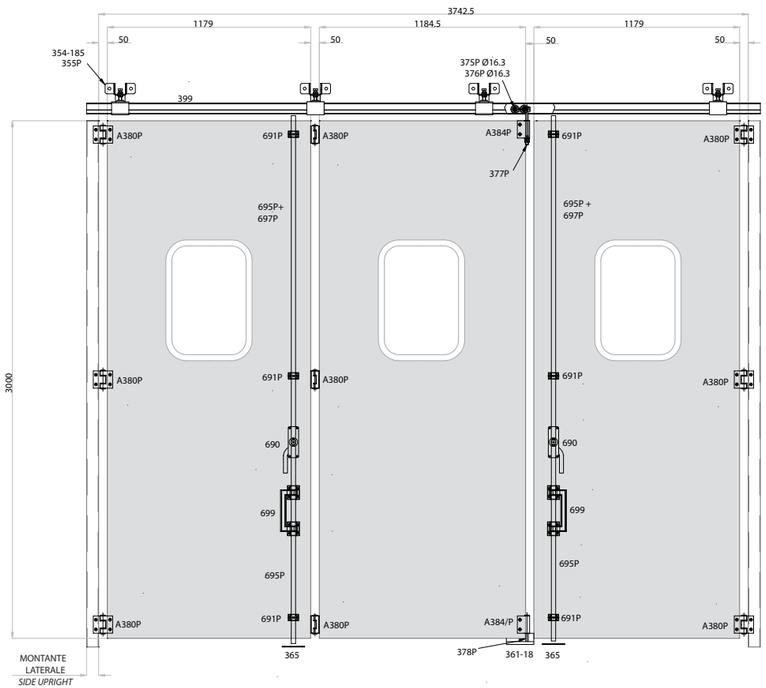

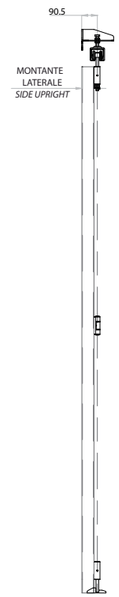

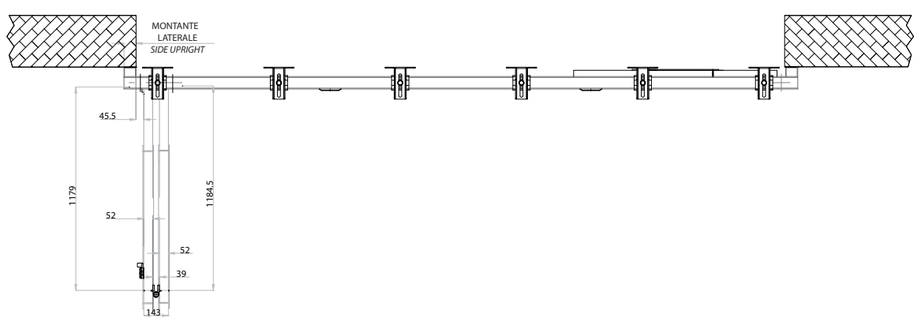

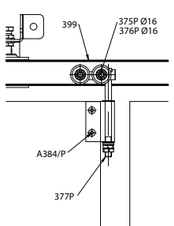

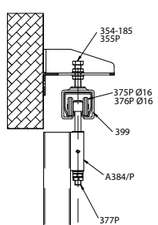

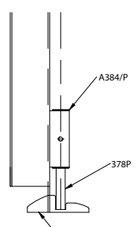

	ART.	DESCRIPTION	Box info Pcs per pack	PAG.
	399	Monorotaia superiore per carrelli 4 ruote piccola zincata *Small galvanized upper guide for trolleys with four wheels / Rail superieur pour chariots 4 galets petits zingues / Obere laufschiene für rollenapparate mit 4 rollen klein verzinkt / Monocarril superior pequeño galvanizado para carros con 4 ruedas / Верхний монорельс для тележек с 4 колесами малый оцинкованный*	1 (6.0 m)	311
	354-185	Staffa regolabile a parete mm. 185 *Adjustable wall rod 185 mm. / Support reglable au mur mm. 185 / Regulierbarer wandbügel 185 mm / Placa regulable de pared 185 mm / Регулируемый настенный кронштейн мм 185*	4	299
	355 P	Supporto guida regolabile *Adjustable guide support / Support guide reglable / Regulierbare führung / Soporte guia regulable / Опора регулируемой направляющей*	4	300
	375 P16 / 376 P16	Carrello piccolo a 4 ruote in acciaio / nylon *Small steel trolley with four wheels - nylon / Chariot petit a 4 galets en acier - nylon / Rollenapparat klein mit 4 stahlrollen - nylonrollen / Carro pequeño con 4 ruedas de acero - nylon / Маленькая тележка с 4 нейлоновыми/стальными колесами*	1	307
	690	Cariglione star piccolo *Small star lever bolt / Cremone star petite / Treibriegel star klein / Falleba star pequeña / Малый болтовой рычаг star*	1 DX + 1 SX	318
	699	Maniglione di trascinamento in nylon con passanti *Nylon pull handle with guides / Poignee d'entrainement en nylon avec traversants / Nylongriff zum ziehen mit laschen / Tirador de nylon con puentes / Ручка из нейлона со сквозными направляющими*	2	323
	695 P	Asta di chiusura tubolare 25x10 *Closing tubolar rod 25x10 / Tringle tubulaire de fermeture 25x10 / Rohrverschlussstange 25x10 / Varilla de cierre tubular 25x10 / Закрывающий стержень трубчатый 25x10*	2 (1.20 m) + 2 (3.0 m)	322
	691 P	Passante per aste 30x10 *Rod guide 30x10 / Traversant pour tringles 30x10 / Lasche für stangen 30x10 / Puente para varillas 30x10 / Сквозная направляющая для стержней 30x10*	6	319
	365	Incontro per aste *Floor strike plate for rods / Butoir pour tringles / Auflaufschuh für stangen / Encuentro para varillas / Упор для стержней*	2	303
	361 P	Incontro a pavimento in alluminio *Aluminium floor strike plate / Butoir au sol en aluminium / Bodenauflaufschuh aus aluminium / Encuentro de aluminio para el suelo / Алюминиевый напольный упор*	1	302
	A380 P	Ceniera doppia piccola in alluminio con battute *Small aluminium double hinge with steps / Paumelle double petite en aluminium avec butees / Doppelscharnier klein aus aluminium mit stützen / Pernio doble pequeño de aluminio con topes / Малый двойной шарнир из алюминия с упорами*	9	327
	A384 P	Cerniera singola piccola in alluminio piana *Small flat aluminium hinge / Paumelle simple petite en aluminium plate / Doppelscharnier gross aus aluminium mit stützen, ohne bolzen / Pernio pequeño de aluminio chato / Малый плоский одинарный шарнир из алюминия*	2	328
	377 P	Perno superiore per carrelli *Upper pin for trolleys / Pivot superieur pour chariots / Oberer bolzen für rollenapparate / Perno superior para carros / Верхний штырь для тележек*	1	307
	378 P	Perno inferiore regolabile *Adjustable lower pin / Pivot inferieur reglable / Unterer bolzen Regulierbar / Perno inferior regulable / Нижний регулируемый штифт*	1	305

COMUNELLO ®Copyright 2015 - All right reserved

COMUNELLO ®Copyright 2015 - All right reserved

KIT

2+2 Ante impacchettamento 180° con carrello 4 ruote

2+2 180° Folding panels with 4 wheel trolley / 2+2 Vantaux ramassage 180° avec chariot à 4 galets / 2+2 Flügel 180° paket-lagerung mit vierrädrigem rollenapparat / 2+2 Hojas plegables 180° con carro 4 ruedas / 2+2 Створки с заверткой 180° с тележкой 4 колеса

COMUNELLO GATE DIVISION

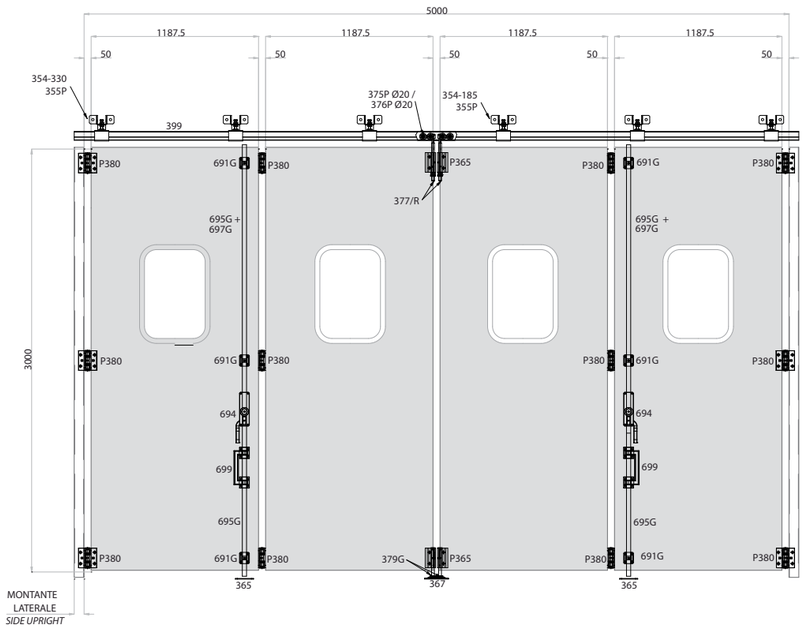

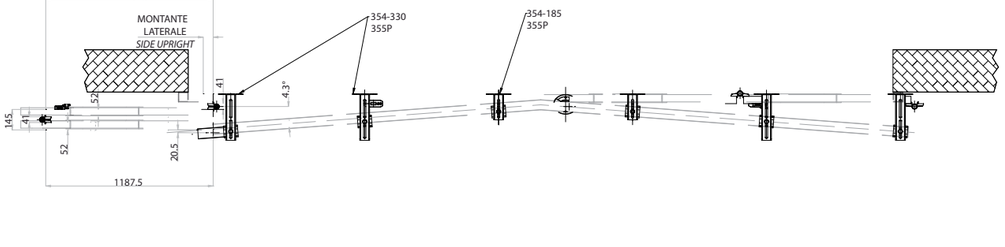

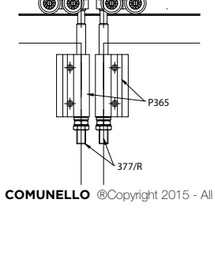

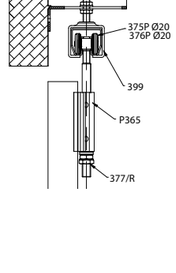

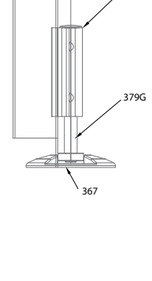

	ART.	DESCRIPTION	Box info Pcs per pack	PAG.
	399	Monorotaia superiore per carrelli 4 ruote piccola zincata *Small galvanized upper guide for trolleys with four wheels / Rail superieur pour chariots 4 galets petits zingues / Obere laufschiene für rollenapparate mit 4 rollen klein verzinkt / Monocarril superior pequeño galvanizado para carros con 4 ruedas / Верхний монорельс для тележек с 4 колесами малый оцинкованный*	1 (6.0 m)	311
	354-185	Staffa regolabile a parete mm. 185 *Adjustable wall rod 185 mm. / Support reglable au mur mm. 185 / Regulierbarer wandbügel 185 mm / Placa regulable de pared 185 mm / Регулируемый настенный кронштейн мм 185*	2	299
	354-330	Staffa regolabile a parete mm. 330 *Adjustable wall rod 330 mm. / Support c au mur mm. 330 / Regulierbarer wandbügel 330 mm / Placa regulable de pared 330 mm / Регулируемый настенный кронштейн мм 330*	4	299
	355 P	Supporto guida regolabile *Adjustable guide support / Support guide reglable / Regulierbare führung / Soporte guia regulable / Опора регулируемой направляющей*	6	300
	375 P20 / 376 P20	Carrello piccolo a 4 ruote in acciaio / nylon *Small steel trolley with four wheels - nylon / Chariot petit a 4 galets en acier - nylon / Rollenapparat klein mit 4 stahlrollen - nylonrollen / Carro pequeño con 4 ruedas de acero - nylon / Маленькая тележка с 4 нейлоновыми/стальными колесами*	2	307
	694 MC	Cariglione star grande *Large star lever bolt / Cremone star grande / Treibriegel star gross / Falleba star grande / Большой болтовой рычаг star*	1 DX + 1 SX	321
	699	Maniglione di trascinamento in nylon con passanti *Nylon pull handle with guides / Poignee d'entrainement en nylon avec traversants / Nylongriff zum ziehen mit laschen / Tirador de nylon con puentes / Ручка из нейлона со сквозными направляющими*	2	323
	695 G	Asta di chiusura tubolare 30x10 *Closing tubolar rod 30x10 / Tringle tubulaire de fermeture 30x10 / Rohrverschlussstange 30x10 / Varilla de cierre tubular 30x10 / Закрывающий стержень трубчатый 30x10*	2 (1.20 m) + 2 (3.0 m)	322
	691 G	Passante per aste 30x10 *Rod guide 30x10 / Traversant pour tringles 30x10 / Lasche für stangen 30x10 / Puente para varillas 30x10 / Сквозная направляющая для стержней 30x10*	6	319
	365	Incontro per aste *Floor strike plate for rods / Butoir pour tringles / Auflaufschuh für stangen / Encuentro para varillas / Упор для стержней*	2	303
	367	Incontro a pavimento in nylon nero, con rinforzo in acciaio *Black nylon floor strike plate, with steel reinforcement / Butoir au sol en nylon noir, avec renfort en acier / Bodenauflaufschuh aus schwarzem nylon mit verstärkung aus stahl / Encuentro de nylon negro para suelo, con refuerzo de acero / Напольный упор из черного нейлона, со стальным укреплением*	1	303
	P380	Cerniera doppia in alluminio pressofuso con battute *Die-cast aluminium double hinge with steps / Paumelle double en aluminium moulee avec butees / Doppelscharnier aus alu-druckguss flach, ohne bolzen / Pernio doble de aluminio fundido a presión con topes / Плоский двойной шарнир из литого алюминия с упорами*	12	331
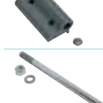	P365	Cerniera singola in alluminio pressofuso con battuta disassata *Die-cast aluminium hinge with off-centre step / Paumelle simple en aluminium moulee avec butee desaxee / Einzel-scharnier gross aus aluminium mit stütze / Pernio de aluminio fundido a presión con tope descentrado / Одинарный шарнир из литого алюминия с упором, смещенный*	4	329
	377 R	Perno superiore ribassato *Lowered upper pin / Pivot superieur surbaisse / Oberer bolzen herabgesenkt / Perno superior rebajado / Верхний штырь пониженный*	2	308
	379 G 135	Perno inferiore regolabile con cuscinetto *Adjustable lower pin with bearing / Pivot inferieur reglable avec roulement / Regulierbarer unterer bolzen mit kugellager / Perno inferior regulable con rodamiento / Нижний регулируемый штифт с подшипником*	2	305
	239	Tappo ammortizzatore ante *Door leaf supperper / Embout d'amortissage vantaux / Stossdämpfer für türe / Amortiguador hojas / Амортизирующая пробка створки*	2	295

COMUNELLO ®Copyright 2015 - All right reserved

COMUNELLO ®Copyright 2015 - All right reserved

KIT

2+2 Ante impacchettamento 180° con carrello in acciaio pesante

2+2 180° Folding panels with heavy steel trolley / 2+2 Vantaux ramassage 180° avec chariot en acier lourd / 2+2 Flügel 180° paket-lagerung mit rollenapparat aus schwerem stahl / 2+2 Hojas plegables 180° con carro de acero pesado / 2+2 Створки с заверткой 180° с тяжелой тележкой из стали

COMUNELLO GATE DIVISION

Schema con ante chiuse
Diagram with closed doors

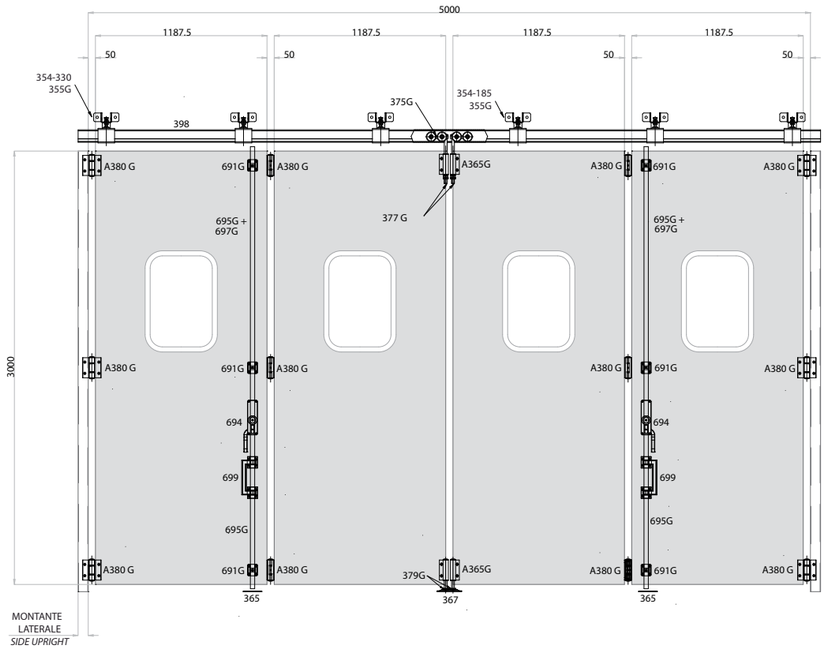

Schema con ante aperte/chiuse
Diagram with open/closed doors

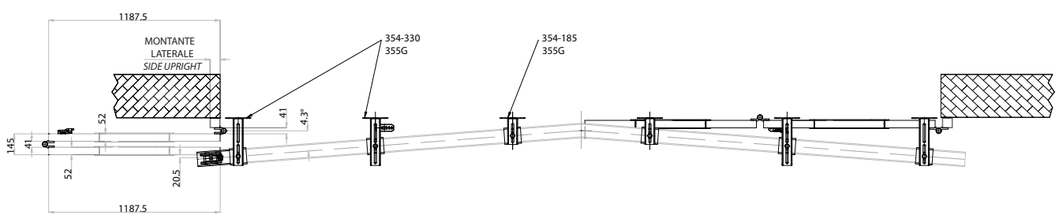

Particolari tecnici
Technical details

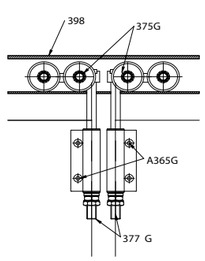

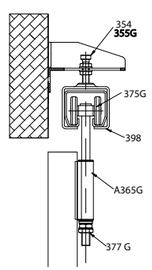

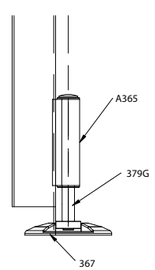

	ART.	DESCRIPTION	Box info Pcs per pack	PAG.
	398	Monorotaia superiore per carrelli 4 ruote grande zincata *Large galvanized upper guide for trolleys with four wheels / Rail superieur pour chariots 4 galets grands zingues / Obere laufschiene für rollenapparate mit 4 rollen gross verzinkt / Monocarril superior grande galvanizado para carros con 4 ruedas / Верхний монорельс для тележек с 4 колесами большой оцинкованный*	1 (6.0 m)	311
	354-185	Staffa regolabile a parete mm. 185 *Adjustable wall rod 185 mm. / Support reglable au mur mm. 185 / Regulierbarer wandbügel 185 mm / Placa regulable de pared 185 mm / Регулируемый настенный кронштейн мм 185*	2	299
	354-330	Staffa regolabile a parete mm. 330 *Adjustable wall rod 330 mm. / Support c au mur mm. 330 / Regulierbarer wandbügel 330 mm / Placa regulable de pared 330 mm / Регулируемый настенный кронштейн мм 330*	4	299
	355 G	Supporto guida regolabile *Adjustable guide support / Support guide reglable / Regulierbare führung / Soporte guia regulable / Опора регулируемой направляющей*	6	300
	375 G	Carrello grande a 4 ruote in acciaio per perno da mm. 20 *Large steels trolley with four wheels for pin, 20 mm. / Chariot grand a 4 galets en acier pour pivot de mm. 20 / Rollenapparat gross mit 4 stahlrollen für bolzen 20 mm / Carro grande con 4 ruedas de acero para perno de 20 mm / Большая тележка 4 стальными колесами для штифта мм 20*	2	307
	694 MC	Cariglione star grande *Large star lever bolt / Cremone star grande / Treibriegel star gross / Falleba star grande / Большой болтовой рычаг star*	1DX + 1SX	321
	699	Maniglione di trascinamento in nylon con passanti *Nylon pull handle with guides / Poignee d'entrainement en nylon avec traversants / Nylongriff zum ziehen mit laschen / Tirador de nylon con puentes / Ручка из нейлона со сквозными направляющими*	2	323
	695 G	Asta di chiusura tubolare 30x10 *Closing tubolar rod 30x10 / Tringle tubulaire de fermeture 30x10 / Rohrverschlussstange 30x10 / Varilla de cierre tubular 30x10 / Закрывающий стержень трубчатый 30x10*	2 (1.20 m) + 2 (3.0 m)	322
	691 G	Passante per aste 30x10 *Rod guide 30x10 / Traversant pour tringles 30x10 / Lasche für stangen 30x10 / Puente para varillas 30x10 / Сквозная направляющая для стержней 30x10*	6	319
	365	Incontro per aste *Floor strike plate for rods / Butoir pour tringles / Auflaufschuh für stangen / Encuentro para varillas / Упор для стержней*	2	303
	367	Incontro a pavimento in nylon nero, con rinforzo in acciaio *Black nylon floor strike plate, with steel reinforcement / Butoir au sol en nylon noir, avec renfort en acier / Bodenauflaufschuh aus schwarzem nylon mit verstärkung aus stahl / Encuentro de nylon negro para suelo, con refuerzo de acero / Напольный упор из черного нейлона, со стальным укреплением*	1	303
	A380 G	Cerniera doppia grande in alluminio con battute *Large aluminium double hinge with steps / Paumelle double grande en aluminium avec butees / Doppelscharnier klein aus aluminium flach, ohne bolzen / Pernio doble grande de aluminio con topes / Большой двойной шарнир из алюминия с упорами*	12	326
	377 G 330	Perno superiore per carrelli *Upper pin for trolleys / Pivot superieur pour chariots / Oberer bolzen für rollenapparate / Perno superior para carros / Верхний штырь для тележек*	2	307
	379 G 135	Perno inferiore regolabile con cuscinetto *Adjustable lower pin with bearing / Pivot inferieur reglable avec roulement / Regulierbarer unterer bolzen mit kugellager / Perno inferior regulable con rodamiento / Нижний регулируемый штифт с подшипником*	2	305
	239	Tappo ammortizzatore ante *Door leaf supperper / Embout d'amortissage vantaux / Stossdämpfer für türe / Amortiguador hojas / Амортизирующая пробка створки*	2	295

COMUNELLO ®Copyright 2015 - All right reserved
COMUNELLO ®Copyright 2015 - All right reserved

KIT

2+1 Ante impacchettamento 180° con carrello 4 ruote

2+1 180° Folding panels with 4 wheel trolley / 2+1 Vantaux ramassage 180° avec chariot à 4 galets / 2+1 Flügel 180° paket-lagerung mit vierrädrigem rollenapparat / 2+1 Hojas plegables 180° con carro 4 ruedas / 2+1 Створки с заверткой 180° с тележкой 4 колеса

COMUNELLO GATE DIVISION

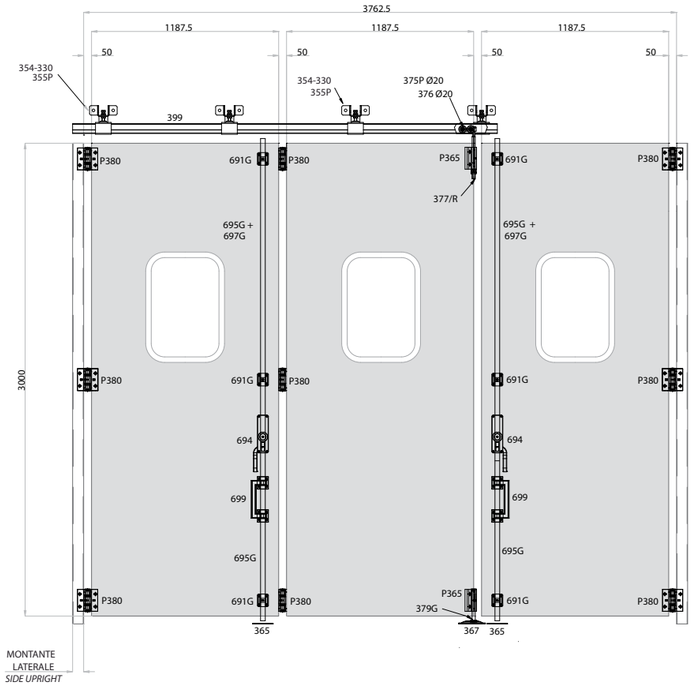

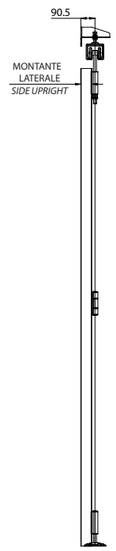

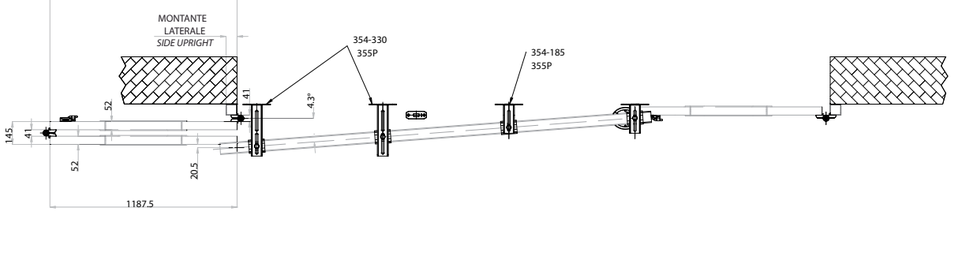

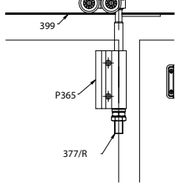

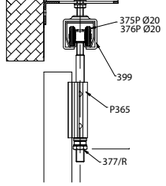

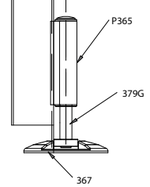

	ART.	DESCRIPTION	Box info Pcs per pack	PAG.
	399	Monorotaia superiore per carrelli 4 ruote piccola zincata *Small galvanized upper guide for trolleys with four wheels / Rail superieur pour chariots 4 galets petits zingues / Obere laufschiene für rollenapparate mit 4 rollen klein verzinkt / Monocarril superior pequeño galvanizado para carros con 4 ruedas / Верхний монорельс для тележек с 4 колесами малый оцинкованный*	1 (3.0 m)	311
	354-185	Staffa regolabile a parete mm. 185 *Adjustable wall rod 185 mm. / Support reglable au mur mm. 185 / Regulierbarer wandbügel 185 mm / Placa regulable de pared 185 mm / Регулируемый настенный кронштейн мм 185*	2	299
	354-330	Staffa regolabile a parete mm. 330 *Adjustable wall rod 330 mm. / Support c au mur mm. 330 / Regulierbarer wandbügel 330 mm / Placa regulable de pared 330 mm / Регулируемый настенный кронштейн мм 330*	2	299
	355 P	Supporto guida regolabile *Adjustable guide support / Support guide reglable / Regulierbare führung / Soporte guia regulable / Опора регулируемой направляющей*	4	300
	375 P20 / 376 P20	Carrello piccolo a 4 ruote in acciaio / nylon *Small steel trolley with four wheels - nylon / Chariot petit a 4 galets en acier - nylon / Rollenapparat klein mit 4 stahlrollen - nylonrollen / Carro pequeño con 4 ruedas de acero - nylon / Маленькая тележка с 4 нейлоновыми/стальными колесами*	1	307
	694 MC	Cariglione star grande *Large star lever bolt / Cremone star grande / Treibriegel star gross / Falleba star grande / Большой болтовой рычаг star*	1DX + 1SX	321
	699	Maniglione di trascinamento in nylon con passanti *Nylon pull handle with guides / Poignee d'entrainement en nylon avec traversants / Nylongriff zum ziehen mit laschen / Tirador de nylon con puentes / Ручка из нейлона со сквозными направляющими*	2	323
	695 G	Asta di chiusura tubolare 30x10 *Closing tubolar rod 30x10 / Tringle tubulaire de fermeture 30x10 / Rohrverschlussstange 30x10 / Varilla de cierre tubular 30x10 / Закрывающий стержень трубчатый 30x10*	2 (1.20 m) + 2 (3.0 m)	322
	691 G	Passante per aste 30x10 *Rod guide 30x10 / Traversant pour tringles 30x10 / Lasche für stangen 30x10 / Puente para varillas 30x10 / Сквозная направляющая для стержней 30x10*	6	319
	365	Incontro per aste *Floor strike plate for rods / Butoir pour tringles / Auflaufschuh für stangen / Encuentro para varillas / Упор для стержней*	2	303
	367	Incontro a pavimento in nylon nero, con rinforzo in acciaio *Black nylon floor strike plate, with steel reinforcement / Butoir au sol en nylon noir, avec renfort en acier / Bodenauflaufschuh aus schwarzem nylon mit verstärkung aus stahl / Encuentro de nylon negro para suelo, con refuerzo de acero / Напольный упор из черного нейлона, со стальным укреплением*	1	303
	P380	Cerniera doppia in alluminio pressofuso con battute *Die-cast aluminium double hinge with steps / Paumelle double en aluminium moulee avec butees / Doppelscharnier aus alu-druckguss flach, ohne bolzen / Pernio doble de aluminio fundido a presión con topes / Плоский двойной шарнир из литого алюминия с упорами*	9	331
	P365	Cerniera singola in alluminio pressofuso con battuta disassata *Die-cast aluminium hinge with off-centre step / Paumelle simple en aluminium moulee avec butee desaxee / Einzel-scharnier gross aus aluminium mit stütze / Pernio de aluminio fundido a presión con tope descentrado / Одинарный шарнир из литого алюминия с упором, смещенный*	2	329
	377 R	Perno superiore ribassato *Lowered upper pin / Pivot superieur surbaisse / Oberer bolzen herabgesenkt / Perno superior rebajado / Верхний штырь пониженный*	1	308
	379 G 135	Perno inferiore regolabile con cuscinetto *Adjustable lower pin with bearing / Pivot inferieur reglable avec roulement / Regulierbarer unterer bolzen mit kugellager / Perno inferior regulable con rodamiento / Нижний регулируемый штифт с подшипником*	1	305
	239	Tappo ammortizzatore ante *Door leaf supperper / Embout d'amortissage vantaux / Stossdämpfer für türe / Amortiguador hojas / Амортизирующая пробка створки*	1	295

KIT

3 +1 Ante impacchettamento laterale con carrello 4 ruote

3 +1 Side folding panels with 4 wheel trolley / 3 +1 Vantaux ramassage latéral avec chariot à 4 galets / 3 +1 Flügel seitliche paket-lagerung mit vierrädrigem rollenapparat / 3+1 Hojas plegables con carro 4 ruedas / 3+1 Створки с боковой заверткой с тележкой 4 колеса

COMUNELLO GATE DIVISION

Schema con ante chiuse / *Diagram with closed doors*

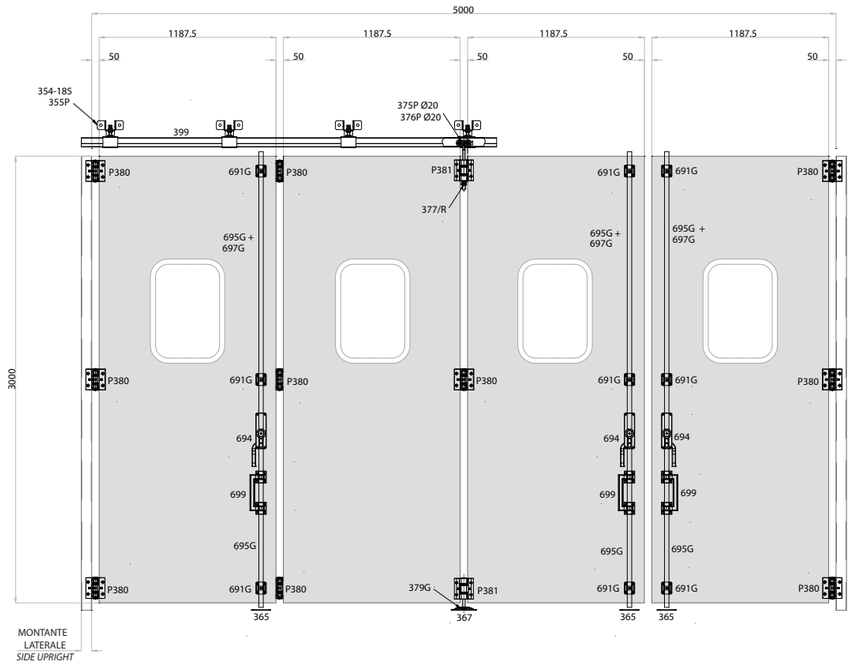

Schema con ante aperte/chiuse / *Diagram with open/closed doors*

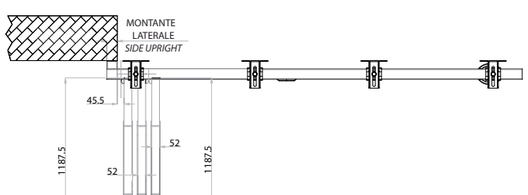

Particolari tecnici / *Technical details*

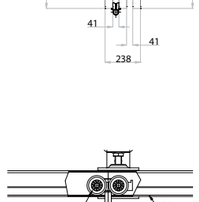

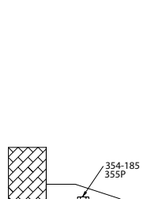

	ART.	DESCRIPTION	Box info Pcs per pack	PAG.
	399	Monorotaia superiore per carrelli 4 ruote piccola zincata *Small galvanized upper guide for trolleys with four wheels / Rail superieur pour chariots 4 galets petits zingues / Obere laufschiene für rollenapparate mit 4 rollen klein verzinkt / Monocarril superior pequeño galvanizado para carros con 4 ruedas / Верхний монорельс для тележек с 4 колесами малый оцинкованный*	1 (3.0 m)	311
	354-185	Staffa regolabile a parete mm. 185 *Adjustable wall rod 185 mm. / Support reglable au mur mm. 185 / Regulierbarer wandbügel 185 mm / Placa regulable de pared 185 mm / Регулируемый настенный кронштейн мм 185*	4	299
	355 P	Supporto guida regolabile *Adjustable guide support / Support guide reglable / Regulierbare führung / Soporte guia regulable / Опора регулируемой направляющей*	4	300
	375 P20 / 376 P20	Carrello piccolo a 4 ruote in acciaio / nylon *Small steel trolley with four wheels - nylon / Chariot petit a 4 galets en acier - nylon / Rollenapparat klein mit 4 stahlrollen - nylonrollen / Carro pequeño con 4 ruedas de acero - nylon / Маленькая тележка с 4 нейлоновыми/стальными колесами*	1	307
	694 MC	Cariglione star grande *Large star lever bolt / Cremone star grande / Treibriegel star gross / Falleba star grande / Большой болтовой рычаг star*	1 DX + 1 SX	321
	699	Maniglione di trascinamento in nylon con passanti *Nylon pull handle with guides / Poignee d'entrainement en nylon avec traversants / Nylongriff zum ziehen mit laschen / Tirador de nylon con puentes / Ручка из нейлона со сквозными направляющими*	3	323
	695 G	Asta di chiusura tubolare 30x10 *Closing tubolar rod 30x10 / Tringle tubulaire de fermeture 30x10 / Rohrverschlussstange 30x10 / Varilla de cierre tubular 30x10 / Закрывающий стержень трубчатый 30x10*	3 (1.20 m) + 3 (3.0 m)	322
	691 G	Passante per aste 30x10 *Rod guide 30x10 / Traversant pour tringles 30x10 / Lasche für stangen 30x10 / Puente para varillas 30x10 / Сквозная направляющая для стержней 30x10*	9	319
	365	Incontro per aste *Floor strike plate for rods / Butoir pour tringles / Auflaufschuh für stangen / Encuentro para varillas / Упор для стержней*	3	303
	367	Incontro a pavimento in nylon nero, con rinforzo in acciaio *Black nylon floor strike plate, with steel reinforcement / Butoir au sol en nylon noir, avec renfort en acier / Bodenauflaufschuh aus schwarzem nylon mit verstärkung aus stahl / Encuentro de nylon negro para suelo, con refuerzo de acero / Напольный упор из черного нейлона, со стальным укреплением*	1	303
	P380	Cerniera doppia in alluminio pressofuso con battute *Die-cast aluminium double hinge with steps / Paumelle double en aluminium moulee avec butees / Doppelscharnier aus alu-druckguss flach, ohne bolzen / Pernio doble de aluminio fundido a presión con topes / Плоский двойной шарнир из литого алюминия с упорами*	10	331
	P381	Cerniera doppia in alluminio pressofuso con battute, senza perno *Die-cast aluminium double hinge, without pin / Paumelle double en aluminium moulee avec butees, sans pivot / Doppelscharnier aus alu-druckguss mit stützen / Pernio doble de aluminio fundido a presión con topes, sin eje / Двойной шарнир из литого алюминия с упорами без штифта*	2	329
	377 R	Perno superiore ribassato *Lowered upper pin / Pivot superieur surbaisse / Oberer bolzen herabgesenkt / Perno superior rebajado / Верхний штырь пониженный*	1	308
	379 G 135	Perno inferiore regolabile con cuscinetto *Adjustable lower pin with bearing / Pivot inferieur reglable avec roulement / Regulierbarer unterer bolzen mit kugellager / Perno inferior regulable con rodamiento / Нижний регулируемый штифт с подшипником*	1	305
	239	Tappo ammortizzatore ante *Door leaf supperper / Embout d'amortissage vantaux / Stossdämpfer für türe / Amortiguador hojas / Амортизирующая пробка створки*	2	295

COMUNELLO ®Copyright 2015 - All right reserved
COMUNELLO ®Copyright 2015 - All right reserved

Schema con ante chiuse
Diagram with closed doors

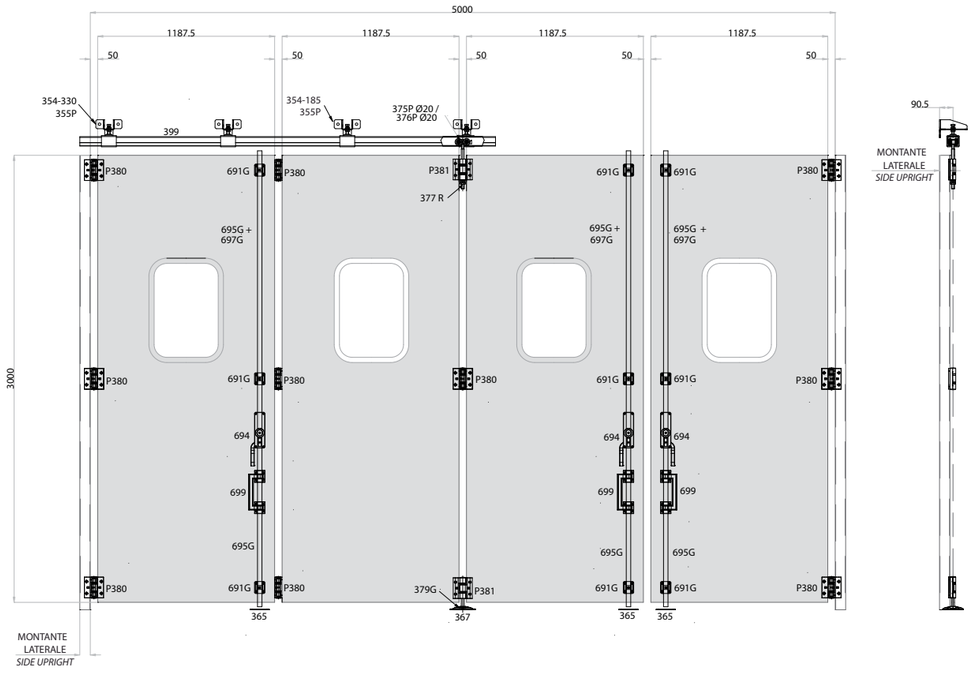

Schema con ante aperte/chiuse
Diagram with open/closed doors

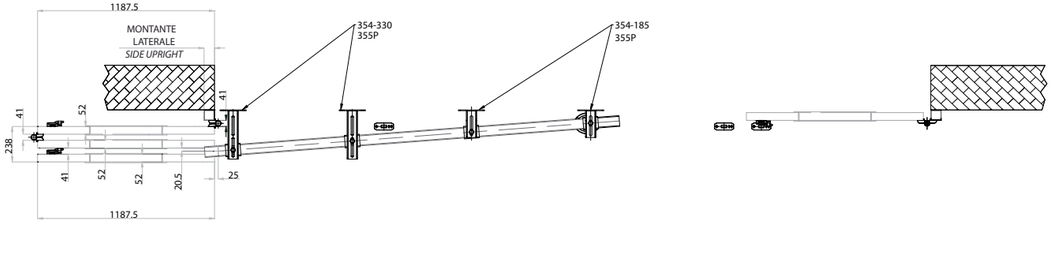

Particolari tecnici
Technical details

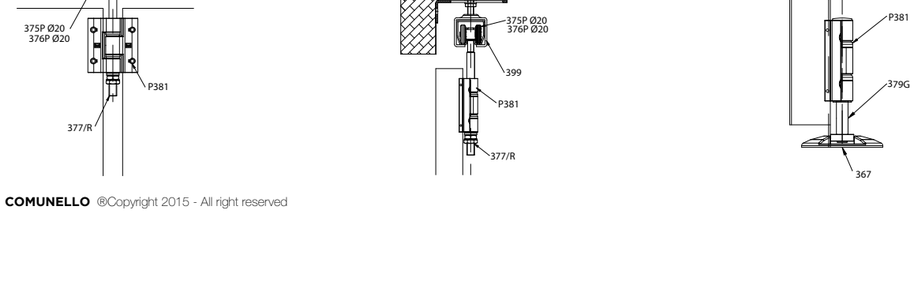

KIT

3+1 Ante impacchettamento 180° con carrello 4 ruote

3+1 180°Folding panels with 4 wheel trolley / 3+1 Vantaux ramassage 180° avec chariot à 4 galets / 3+1 Flügel 180° paket-lagerung mit vierrädrigem rollenapparat / 3+1 Hojas plegables 180° con carro 4 ruedas / 3+1 Створки с заверткой 180° с тележкой 4 колеса

COMUNELLO GATE DIVISION

	ART.	DESCRIPTION	Box info Pcs per pack	PAG.
	399	Monorotaia superiore per carrelli 4 ruote piccola zincata *Small galvanized upper guide for trolleys with four wheels / Rail superieur pour chariots 4 galets petits zingues / Obere laufschiene für rollenapparate mit 4 rollen klein verzinkt / Monocarril superior pequeño galvanizado para carros con 4 ruedas / Верхний монорельс для тележек с 4 колесами малый оцинкованный*	1 (3.0 m)	311
	354-185	Staffa regolabile a parete mm. 185 *Adjustable wall rod 185 mm. / Support reglable au mur mm. 185 / Regulierbarer wandbügel 185 mm / Placa regulable de pared 185 mm / Регулируемый настенный кронштейн мм 185*	2	299
	354-330	Staffa regolabile a parete mm. 330 *Adjustable wall rod 330 mm. / Support c au mur mm. 330 / Regulierbarer wandbügel 330 mm / Placa regulable de pared 330 mm / Регулируемый настенный кронштейн мм 330*	2	299
	355 P	Supporto guida regolabile *Adjustable guide support / Support guide reglable / Regulierbare führung / Soporte guia regulable / Опора регулируемой направляющей*	4	300
	375 P20 / 376 P20	Carrello piccolo a 4 ruote in acciaio / nylon *Small steel trolley with four wheels - nylon / Chariot petit a 4 galets en acier - nylon / Rollenapparat klein mit 4 stahlrollen - nylonrollen / Carro pequeño con 4 ruedas de acero - nylon / Маленькая тележка с 4 нейлоновыми/стальными колесами*	1	307
	694 MC	Cariglione star grande *Large star lever bolt / Cremone star grande / Treibriegel star gross / Falleba star grande / Большой болтовой рычаг star*	1 DX + 1 SX	321
	699	Maniglione di trascinamento in nylon con passanti *Nylon pull handle with guides / Poignee d'entrainement en nylon avec traversants / Nylongriff zum ziehen mit laschen / Tirador de nylon con puentes / Ручка из нейлона со сквозными направляющими*	3	323
	695 G	Asta di chiusura tubolare 30x10 *Closing tubolar rod 30x10 / Tringle tubulaire de fermeture 30x10 / Rohrverschlussstange 30x10 / Varilla de cierre tubular 30x10 / Закрывающий стержень трубчатый 30x10*	3 (1.20 m) + 3 (3.0 m)	322
	691 G	Passante per aste 30x10 *Rod guide 30x10 / Traversant pour tringles 30x10 / Lasche für stangen 30x10 / Puente para varillas 30x10 / Сквозная направляющая для стержней 30x10*	9	319
	365	Incontro per aste *Floor strike plate for rods / Butoir pour tringles / Auflaufschuh für stangen / Encuentro para varillas / Упор для стержней*	3	303
	367	Incontro a pavimento in nylon nero, con rinforzo in acciaio *Black nylon floor strike plate, with steel reinforcement / Butoir au sol en nylon noir, avec renfort en acier / Bodenauflaufschuh aus schwarzem nylon mit verstärkung aus stahl / Encuentro de nylon negro para suelo, con refuerzo de acero / Напольный упор из черного нейлона, со стальным укреплением*	1	303
	P380	Cerniera doppia in alluminio pressofuso con battute *Die-cast aluminium double hinge with steps / Paumelle double en aluminium moulee avec butees / Doppelscharnier aus alu-druckguss flach, ohne bolzen / Pernio doble de aluminio fundido a presión con topes / Плоский двойной шарнир из литого алюминия с упорами*	10	331
	P381	Cerniera doppia in alluminio pressofuso con battute, senza perno *Die-cast aluminium double hinge, without pin / Paumelle double en aluminium moulee avec butees, sans pivot / Doppelscharnier aus alu-druckguss mit stützen / Pernio doble de aluminio fundido a presión con topes, sin eje / Двойной шарнир из литого алюминия с упорами без штифта*	2	329
	377 R	Perno superiore ribassato *Lowered upper pin / Pivot superieur surbaisse / Oberer bolzen herabgesenkt / Perno superior rebajado / Верхний штырь пониженный*	1	308
	379 G 135	Perno inferiore regolabile con cuscinetto *Adjustable lower pin with bearing / Pivot inferieur reglable avec roulement / Regulierbarer unterer bolzen mit kugellager / Perno inferior regulable con rodamiento / Нижний регулируемый штифт с подшипником*	1	305
	239	Tappo ammortizzatore ante *Door leaf supperper / Embout d'amortissage vantaux / Stossdämpfer für türe / Amortiguador hojas / Амортизирующая пробка створки*	2	295

KIT

1 Anta scorrevole

1 Sliding panel / 1 Vantail coulissant / 1 Schiebe-flügel / 1 Hoja de corredera / 1 раздвижная створка

COMUNELLO GATE DIVISION

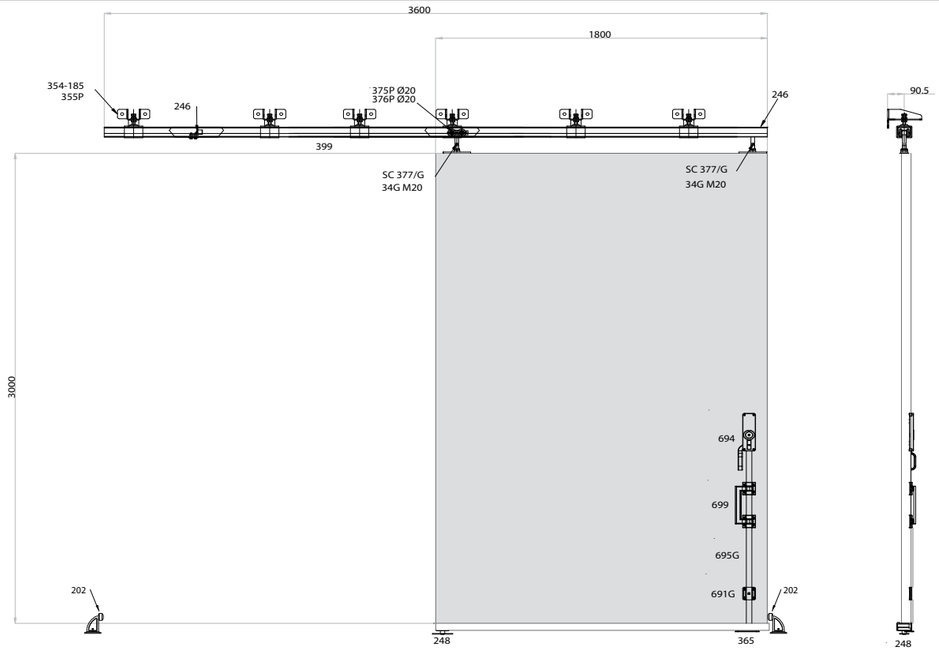

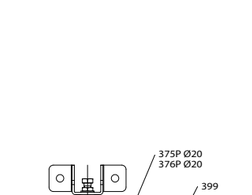

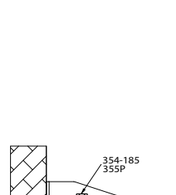

	ART.	DESCRIPTION	Box info Pcs per pack	PAG.
	399	Monorotaia superiore per carrelli 4 ruote piccola zincata *Small galvanized upper guide for trolleys with four wheels / Rail superieur pour chariots 4 galets petits zingues / Obere laufschiene für rollenapparate mit 4 rollen klein verzinkt / Monocarril superior pequeño galvanizado para carros con 4 ruedas / Верхний монорельс для тележек с 4 колесами малый оцинкованный*	1 (6.0 m)	311
	354-185	Staffa regolabile a parete mm. 185 *Adjustable wall rod 185 mm. / Support reglable au mur mm. 185 / Regulierbarer wandbügel 185 mm / Placa regulable de pared 185 mm / Регулируемый настенный кронштейн мм 185*	6	299
	355 P	Supporto guida regolabile *Adjustable guide support / Support guide reglable / Regulierbare führung / Soporte guia regulable / Опора регулируемой направляющей*	6	300
	375 P20 / 376 P20	Carrello piccolo a 4 ruote in acciaio / nylon *Small steel trolley with four wheels - nylon / Chariot petit a 4 galets en acier - nylon / Rollenapparat klein mit 4 stahlrollen - nylonrollen / Carro pequeño con 4 ruedas de acero - nylon / Маленькая тележка с 4 нейлоновыми/стальными колесами*	2	307
	694 MC	Cariglione star grande *Large star lever bolt / Cremone star grande / Treibriegel star gross / Falleba star grande / Большой болтовой рычаг star*	1 SX	321
	699	Maniglione di trascinamento in nylon con passanti *Nylon pull handle with guides / Poignee d'entrainement en nylon avec traversants / Nylongriff zum ziehen mit laschen / Tirador de nylon con puentes / Ручка из нейлона со сквозными направляющими*	1	323
	695 G	Asta di chiusura tubolare 30x10 *Closing tubolar rod 30x10 / Tringle tubulaire de fermeture 30x10 / Rohrverschlussstange 30x10 / Varilla de cierre tubular 30x10 / Закрывающий стержень трубчатый 30x10*	1 (1.20 m)	322
	691 G	Passante per aste 30x10 *Rod guide 30x10 / Traversant pour tringles 30x10 / Lasche für stangen 30x10 / Puente para varillas 30x10 / Сквозная направляющая для стержней 30x10*	1	319
	365	Incontro per aste *Floor strike plate for rods / Butoir pour tringles / Auflaufschuh für stangen / Encuentro para varillas / Упор для стержней*	1	303
	34 G	Piastra girevole con cuscinetto per carrelli *Turning plate with bearing for trolleys / Platine pivotante avec roulement pour chariots / Schwenkplatte mit kugellager für rollenapparate / Placa giratoria con rodamiento para carros / Повротная пластина с подшипником для тележек*	2	290
	377 G-SC	Perno superiore per scorrevoli zincato *Galvanized upper pin for sliding doors / Pivot superieur pour portail coulissant zingue / Oberer bolzen für schiebetüren verzinkt / Perno superior para puerta corredera galvanizado / Верхний штырь для передвижения оцинкованный*	2	308
	248	Guida per portoni scorrevoli *Guide for sliding doors / Guide pour portails coulissants / Führung für schiebetüren / Guia para portones de corredera / Направляющая для раздвижных дверей*	1	296
	246	Battente finecorsa per monorotaie art. 398/399 *End-supper for guides art. 398/399 / Butee de fin de course pour rails art. 398/399 / Letzter türflügel für laufschienen art. 398/399 / Tope para monocarril art. 398/399 / Стопор конца хода для монорельсов арт. 398/399*	2	295
	202	Arresto di fine corsa con base a fissare *Runaway stop to be screwed / Boutoir de fin de course avec base à visser / Torendpuffer mit befestigungsplatte zum anschrauben / Tope de final de carrera con base para fijar / Стопор конца хода с прикрепляемым основанием*	2	77

COMUNELLO ®Copyright 2015 - All right reserved

COMUNELLO ®Copyright 2015 - All right reserved

KIT

2 Ante scorrevoli

2 Sliding panels / 2 Vantaux coulissants / 2 Schiebe-flügel / 2 Hojas de corredera / 2 раздвижные створки

COMUNELLO GATE DIVISION

Schema con ante chiuse
Diagram with closed doors

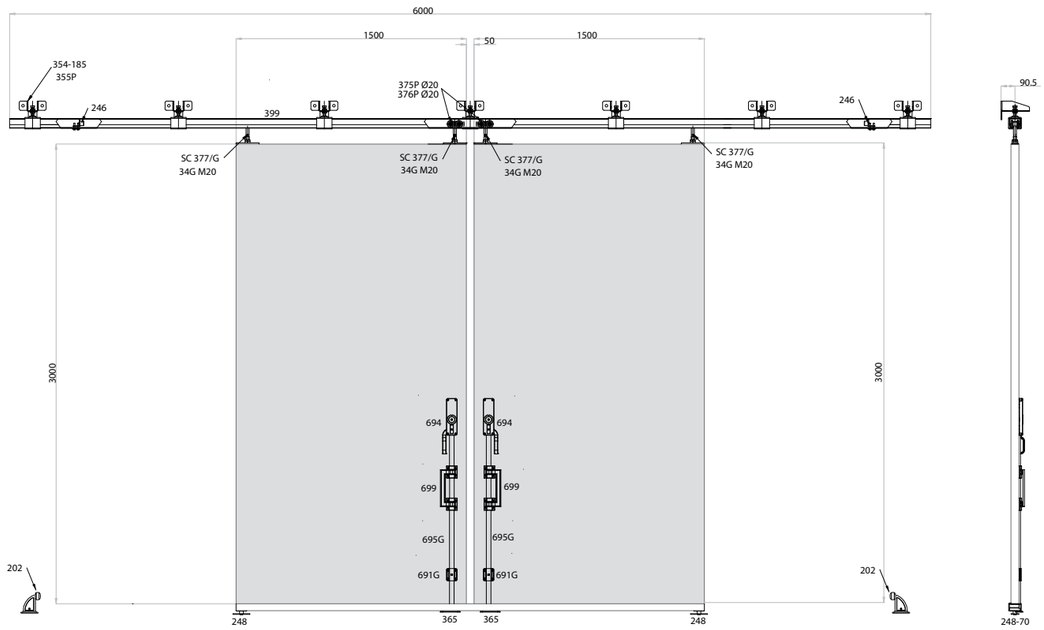

Schema con ante aperte/chiuse
Diagram with open/closed doors

Particolari tecnici
Technical details

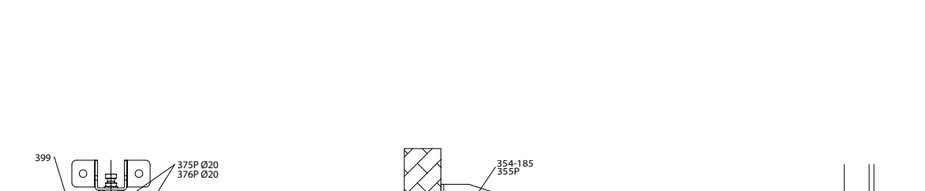

	ART.	DESCRIPTION	Box info Pcs per pack	PAG.
	399	Monorotaia superiore per carrelli 4 ruote piccola zincata *Small galvanized upper guide for trolleys with four wheels / Rail superieur pour chariots 4 galets petits zingues / Obere laufschiene für rollenapparate mit 4 rollen klein verzinkt / Monocarril superior pequeño galvanizado para carros con 4 ruedas / Верхний монорельс для тележек с 4 колесами малый оцинкованный*	1 (6.0 m)	311
	354-185	Staffa regolabile a parete mm. 185 *Adjustable wall rod 185 mm. / Support reglable au mur mm. 185 / Regulierbarer wandbügel 185 mm / Placa regulable de pared 185 mm / Регулируемый настенный кронштейн мм 185*	7	299
	355 P/G	Supporto guida regolabile *Adjustable guide support / Support guide reglable / Regulierbare führung / Soporte guia regulable / Опора регулируемой направляющей*	7	300
	375 P20 / 376 P20	Carrello piccolo a 4 ruote in acciaio / nylon *Small steel trolley with four wheels - nylon / Chariot petit a 4 galets en acier - nylon / Rollenapparat klein mit 4 stahlrollen - nylonrollen / Carro pequeño con 4 ruedas de acero - nylon / Маленькая тележка с 4 нейлоновыми/стальными колесами*	4	307
	694 MC	Cariglione star grande *Large star lever bolt / Cremone star grande / Treibriegel star gross / Falleba star grande / Большой болтовой рычаг star*	1 DX + 1 SX	321
	699	Maniglione di trascinamento in nylon con passanti *Nylon pull handle with guides / Poignee d'entrainement en nylon avec traversants / Nylongriff zum ziehen mit laschen / Tirador de nylon con puentes / Ручка из нейлона со сквозными направляющими*	2	323
	695 G	Asta di chiusura tubolare 30x10 *Closing tubolar rod 30x10 / Tringle tubulaire de fermeture 30x10 / Rohrverschlussstange 30x10 / Varilla de cierre tubular 30x10 / Закрывающий стержень трубчатый 30x10*	2 (1.20 m)	322
	691 G	Passante per aste 30x10 *Rod guide 30x10 / Traversant pour tringles 30x10 / Lasche für stangen 30x10 / Puente para varillas 30x10 / Сквозная направляющая для стержней 30x10*	2	319
	365	Incontro per aste *Floor strike plate for rods / Butoir pour tringles / Auflaufschuh für stangen / Encuentro para varillas / Упор для стержней*	2	303
	34 G	Piastra girevole con cuscinetto per carrelli *Turning plate with bearing for trolleys / Platine pivotante avec roulement pour chariots / Schwenkplatte mit kugellager für rollenapparate / Placa giratoria con rodamiento para carros / Поворотная пластина с подшипником для тележек*	4	290
	377 G-SC	Perno superiore per scorrevoli zincato *Galvanized upper pin for sliding doors / Pivot superieur pour portail coulissant zingue / Oberer bolzen für schiebetüren verzinkt / Perno superior para puerta corredera galvanizado / Верхний штырь для передвижения оцинкованный*	4	308
	248	Guida per portoni scorrevoli *Guide for sliding doors / Guide pour portails coulissants / Führung für schiebetüren / Guía para portones de corredera / Направляющая для раздвижных дверей*	2	296
	246	Battente finecorsa per monorotaie art. 398/399 *End-supper for guides art. 398/399 / Butee de fin de course pour rails art. 398/399 / Letzter türflügel für laufschienen art. 398/399 / Tope para monocarril art. 398/399 / Стопор конца хода для монорельсов арт. 398/399*	2	295
	202	Arresto di fine corsa con base a fissare *Runaway stop to be screwed / Boutoir de fin de course avec base à visser / Torendpuffer mit befestigungsplatte zum anschrauben / Tope de final de carrera con base para fijar / Стопор конца хода с прикрепляемым основанием*	2	77

COMUNELLO ®Copyright 2015 - All right reserved
COMUNELLO ®Copyright 2015 - All right reserved

KIT

6 Ante oltreluce con carrello in acciaio pesante

6 Panels - more than space with heavy steel trolley / 6 Vantaux hors de l'ouverture avec chariot en acier lourd / 6 Flügel über die lichte breite mit rollenapparat aus schwerem stahl / 6 Hojas fuera del vano con carro de acero pesado / 6 Створок больше проема с тяжелой тележкой из стали

COMUNELLO GATE DIVISION

Schema con ante chiuse
Diagram with closed doors

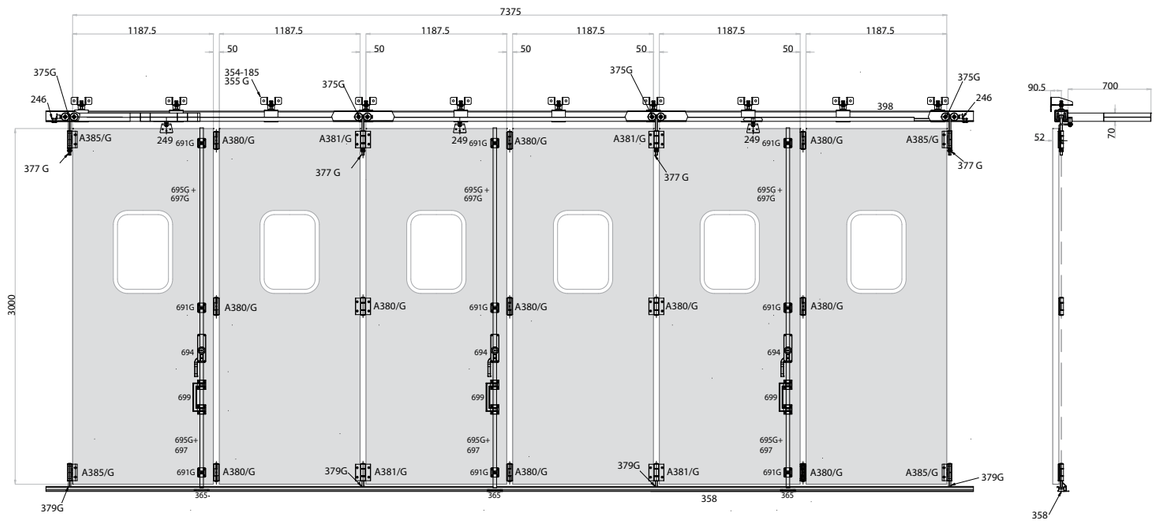

Schema con ante aperte/chiuse
Diagram with open/closed doors

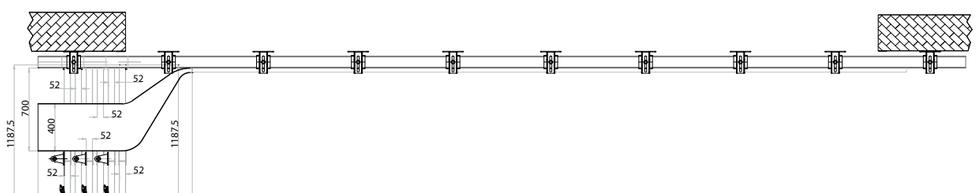

Particolari tecnici
Technical details

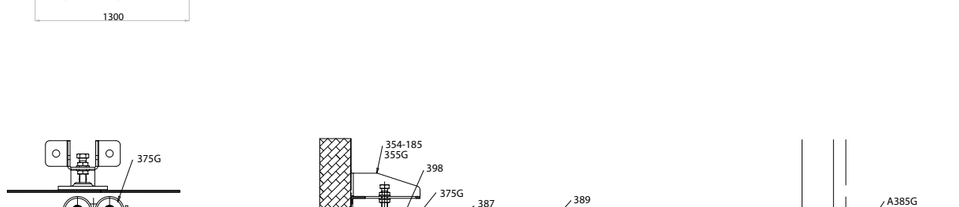

	ART.	DESCRIPTION	Box info Pcs per pack	PAG.
	398	Monorotaia superiore per carrelli 4 ruote grande zincata *Large galvanized upper guide for trolleys with four wheels / Rail superieur pour chariots 4 galets grands zingues / Obere laufschiene für rollenapparate mit 4 rollen gross verzinkt / Monocarril superior grande galvanizado para carros con 4 ruedas / Верхний монорельс для тележек с 4 колесами большой оцинкованный*	2 (6.0 m)	311
	354-185	Staffa regolabile a parete mm. 185 *Adjustable wall rod 185 mm. / Support reglable au mur mm. 185 / Regulierbarer wandbügel 185 mm / Placa regulable de pared 185 mm / Регулируемый настенный кронштейн мм 185*	10	299
	355 G	Supporto guida regolabile *Adjustable guide support / Support guide reglable / Regulierbare führung / Soporte guia regulable / Опора регулируемой направляющей*	10	300
	375 G	Carrello grande a 4 ruote in acciaio per perno da mm. 20 *Large steels trolley with four wheels for pin, 20 mm. / Chariot grand a 4 galets en acier pour pivot de mm. 20 / Rollenapparat gross mit 4 stahlrollen für bolzen 20 mm / Carro grande con 4 ruedas de acero para perno de 20 mm / Большая тележка 4 стальными колесами для штифта мм 20*	4	307
	694 MC	Cariglione star grande *Large star lever bolt / Cremone star grande / Treibriegel star gross / Falleba star grande / Большой болтовой рычаг star*	3 SX	321
	699	Maniglione di trascinamento in nylon con passanti *Nylon pull handle with guides / Poignee d'entrainement en nylon avec traversants / Nylongriff zum ziehen mit laschen / Tirador de nylon con puentes / Ручка из нейлона со сквозными направляющими*	3	323
	695 G	Asta di chiusura tubolare 30x10 *Closing tubolar rod 30x10 / Tringle tubulaire de fermeture 30x10 / Rohrverschlussstange 30x10 / Varilla de cierre tubular 30x10 / Закрывающий стержень трубчатый 30x10*	3 (1.20 m) + 3 (3.0 m)	322
	691 G	Passante per aste 30x10 *Rod guide 30x10 / Traversant pour tringles 30x10 / Lasche für stangen 30x10 / Puente para varillas 30x10 / Сквозная направляющая для стержней 30x10*	9	319
	365	Incontro per aste *Floor strike plate for rods / Butoir pour tringles / Auflaufschuh für stangen / Encuentro para varillas / Упор для стержней*	3	303
	A380 G	Cerniera doppia grande in alluminio con battute *Large aluminium double hinge with steps / Paumelle double grande en aluminium avec butees / Doppelscharnier klein aus aluminium flach, ohne bolzen / Pernio doble grande de aluminio con topes / Большой двойной шарнир из алюминия с упорами*	11	326
	A381 G	Cerniera doppia grande in alluminio con battute, senza perno *Large aluminium double hinge with steps, without pin / Paumelle double grande en aluminium avec butees, sans pivot / Doppelscharnier aus aluminium flach, regulierbar / Pernio doble grande de aluminio con topes, sin eje / Большой двойной шарнир из алюминия с упорами, без штифта*	4	327
	377 G 330	Perno superiore per carrelli *Upper pin for trolleys / Pivot superieur pour chariots / Oberer bolzen für rollenapparate / Perno superior para carros / Верхний штырь для тележек*	4	307
	379 G 200	Perno inferiore regolabile con cuscinetto *Adjustable lower pin with bearing / Pivot inferieur reglable avec roulement / Regulierbarer unterer bolzen mit kugellager / Perno inferior regulable con rodamiento / Нижний регулируемый штифт с подшипником*	4	305
	358	Guida inferiore a cementare da mt. 6,00 *Lower guide to be cemented, length 6 meters / Guide inferieure a cimenter de m. 6,00 / Untere führung zum einzementieren, länge 6 m / Guia inferior para cementar de 6,00 m / Нижняя цементируемая направляющая м 6,00*	2 (6,0 m)	301
	387	Profilo ad "u" per deviatori ad impacco laterale *"U" profile for side folding switchers / Profil en "u" pour deviateurs pour portail pliable lateral / U-profil für ablenker für seitliche paket-lagerung / Perfil en "U" para desviadores para puerta plegable lateral / Профиль в форме "u" для отклоняющего устройства с боковым воздействием*	2 (6,0 m)	308
	249-30	Deviatore regolabile per impacchettamento laterale *Adjustable switcher for side folding / Deviateur reglable pour portail pliable lateral / Regulierbarer ablenker für seitliche paket-lagerung / Desviador regulable para puerta plegable lateral / Регулируемое отклоняющее устройство для боковой завертки*	3	296
	246	Battente finecorsa per monorotaie art. 398/399 *End-supper for guides art. 398/399 / Butee de fin de course pour rails art. 398/399 / Letzter türflügel für laufschienen art. 398/399 / Tope para monocarril art. 398/399 / Стопор конца хода для монорельсов арт. 398/399*	2	295
	239	Tappo ammortizzatore ante *Door leaf supperper / Embout d'amortissage vantaux / Stossdämpfer für türe / Amortiguador hojas / Амортизирующая пробка створки*	5	295

KIT

4 Ante oltreluce con carrello 4 ruote

4 Panels - more than space with 4 wheel trolley / 4 Vantaux hors de l'ouverture avec chariot à 4 galets / 4 Flügel über die lichte breite mit vierrädrigem rollenapparat / 4 Hojas fuera del vano con carro 4 ruedas / 4 Створки больше проема с тележкой 4 колеса

COMUNELLO GATE DIVISION

Schema con ante chiuse / *Diagram with closed doors*

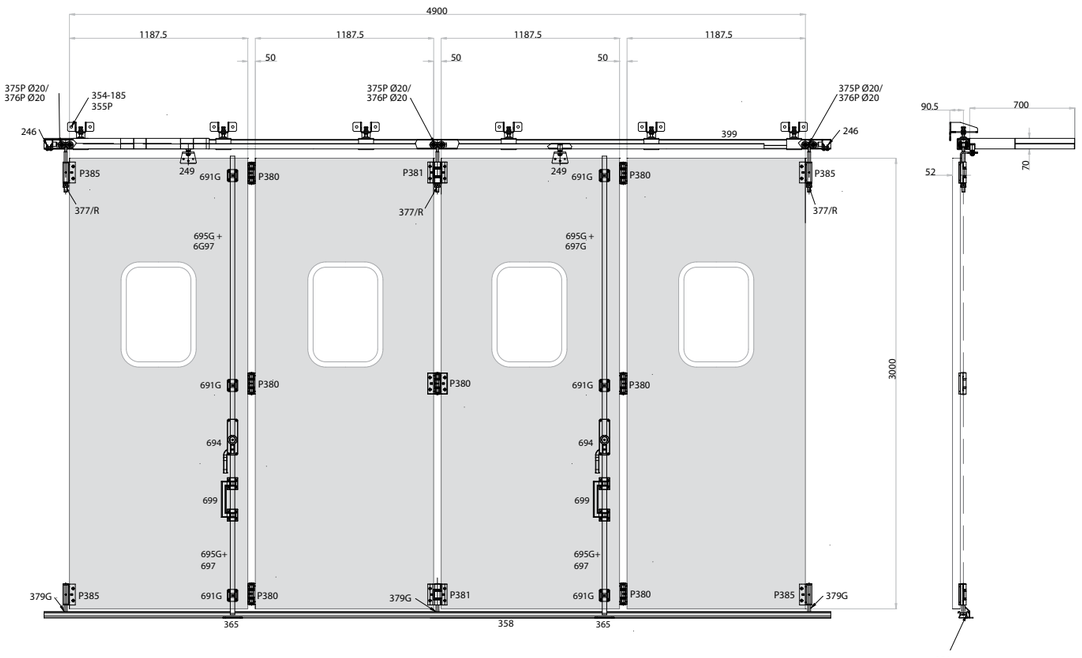

Schema con ante aperte/chiuse / *Diagram with open/closed doors*

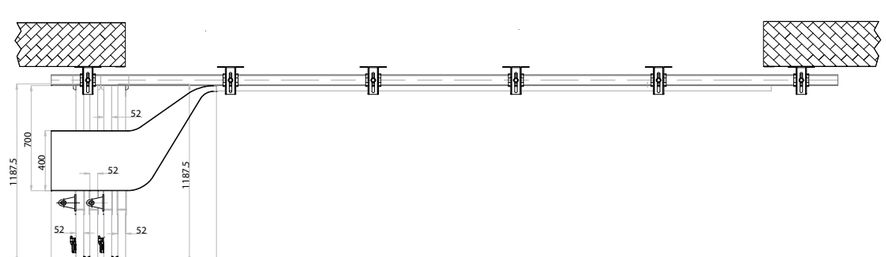

Particolari tecnici / *Technical details*

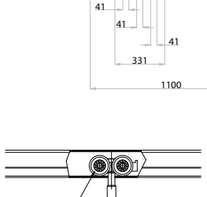

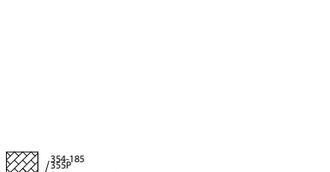

	ART.	DESCRIPTION	Box info Pcs per pack	PAG.
	399	Monorotaia superiore per carrelli 4 ruote piccola zincata *Small galvanized upper guide for trolleys with four wheels / Rail superieur pour chariots 4 galets petits zingues / Obere laufschiene für rollenapparate mit 4 rollen klein verzinkt / Monocarril superior pequeño galvanizado para carros con 4 ruedas / Верхний монорельс для тележек с 4 колесами малый оцинкованный*	1 (6.0 m)	311
	354-185	Staffa regolabile a parete mm. 185 *Adjustable wall rod 185 mm. / Support reglable au mur mm. 185 / Regulierbarer wandbügel 185 mm / Placa regulable de pared 185 mm / Регулируемый настенный кронштейн мм 185*	6	299
	355 P	Supporto guida regolabile *Adjustable guide support / Support guide reglable / Regulierbare führung / Soporte guia regulable / Опора регулируемой направляющей*	6	300
	375 P20 / 376 P20	Carrello piccolo a 4 ruote in acciaio / nylon *Small steel trolley with four wheels - nylon / Chariot petit a 4 galets en acier - nylon / Rollenapparat klein mit 4 stahlrollen - nylonrollen / Carro pequeño con 4 ruedas de acero - nylon / Маленькая тележка с 4 нейлоновыми/стальными колесами*	3	307
	694 MC	Cariglione star grande *Large star lever bolt / Cremone star grande / Treibriegel star gross / Falleba star grande / Большой болтовой рычаг star*	2 SX	321
	699	Maniglione di trascinamento in nylon con passanti *Nylon pull handle with guides / Poignee d'entrainement en nylon avec traversants / Nylongriff zum ziehen mit laschen / Tirador de nylon con puentes / Ручка из нейлона со сквозными направляющими*	2	323
	695 G	Asta di chiusura tubolare 30x10 *Closing tubolar rod 30x10 / Tringle tubulaire de fermeture 30x10 / Rohrverschlussstange 30x10 / Varilla de cierre tubular 30x10 / Закрывающий стержень трубчатый 30x10*	2 (1.20 m) + 2 (3.0 m)	322
	691 G	Passante per aste 30x10 *Rod guide 30x10 / Traversant pour tringles 30x10 / Lasche für stangen 30x10 / Puente para varillas 30x10 / Сквозная направляющая для стержней 30x10*	6	319
	365	Incontro per aste *Floor strike plate for rods / Butoir pour tringles / Auflaufschuh für stangen / Encuentro para varillas / Упор для стержней*	2	303
	P380	Cerniera doppia in alluminio pressofuso con battute *Die-cast aluminium double hinge with steps / Paumelle double en aluminium moulee avec butees / Doppelscharnier aus alu-druckguss flach, ohne bolzen / Pernio doble de aluminio fundido a presión con topes / Плоский двойной шарнир из литого алюминия с упорами*	7	331
	P381	Cerniera doppia in alluminio pressofuso con battute, senza perno *Die-cast aluminium double hinge, without pin / Paumelle double en aluminium moulee avec butees, sans pivot / Doppelscharnier aus alu-druckguss mit stützen / Pernio doble de aluminio fundido a presión con topes, sin eje / Двойной шарнир из литого алюминия с упорами без штифта*	2	331
	P385	Cerniera singola in alluminio pressofuso con battuta *Die-cast aluminium hinge with step / Paumelle simple en aluminium moulee avec butee / Einzel-scharnier aus alu-druckguss flach / Pernio de aluminio fundido a presión con tope / Одинарный шарнир из литого алюминия с упором*	4	332
	377 R	Perno superiore ribassato *Lowered upper pin / Pivot superieur surbaisse / Oberer bolzen herabgesenkt / Perno superior rebajado / Верхний штырь пониженный*	3	308
	379 G 200	Perno inferiore regolabile con cuscinetto *Adjustable lower pin with bearing / Pivot inferieur reglable avec roulement / Regulierbarer unterer bolzen mit kugellager / Perno inferior regulable con rodamiento / Нижний регулируемый штифт с подшипником*	3	305
	358	Guida inferiore a cementare da mt. 6,00 *Lower guide to be cemented, length 6 meters / Guide inferieure a cimenter de m. 6,00 / Untere führung zum einzementieren, länge 6 m / Guia inferior para cementar de 6,00 m / Нижняя цементируемая направляющая м 6,00*	1 (6,0 m)	301
	387	Profilo ad "u" per deviatori ad impacco laterale *"U" profile for side folding switchers / Profil en "u" pour deviateurs pour portail pliable lateral / U-profil für ablenker für seitliche paket-lagerung / Perfil en "U" para desviadores para puerta plegable lateral / Профиль в форме "u" для отклоняющего устройства с боковым воздействием*	1 (6,0 m)	308
	249-30	Deviatore regolabile per impacchettamento laterale *Adjustable switcher for side folding / Deviateur reglable pour portail pliable lateral / Regulierbarer ablenker für seitliche paket-lagerung / Desviador regulable para puerta plegable lateral / Регулируемое отклоняющее устройство для боковой завертки*	2	296
	246	Battente finecorsa per monorotaie art. 398/399 *End-supper for guides art. 398/399 / Butee de fin de course pour rails art. 398/399 / Letzter türflügel für laufschienen art. 398/399 / Tope para monocarril art. 398/399 / Стопор конца хода для монорельсов арт. 398/399*	2	295
	239	Tappo ammortizzatore ante *Door leaf supperper / Embout d'amortissage vantaux / Stossdämpfer für türe / Amortiguador hojas / Амортизирующая пробка створки*	3	295

KIT

4 Ante oltreluce con carrello in acciaio pesante

4 Panels - more than space with heavy steel trolley / 4 Vantaux hors de l'ouverture avec chariot en acier lourd / 4 Flügel über die lichte breite mit rollenapparat aus schwerem stahl / 4 Hojas fuera del vano con carro de acero pesado / 4 Створки больше проема с тяжелой тележкой из стали

COMUNELLO GATE DIVISION

Schema con ante chiuse
Diagram with closed doors

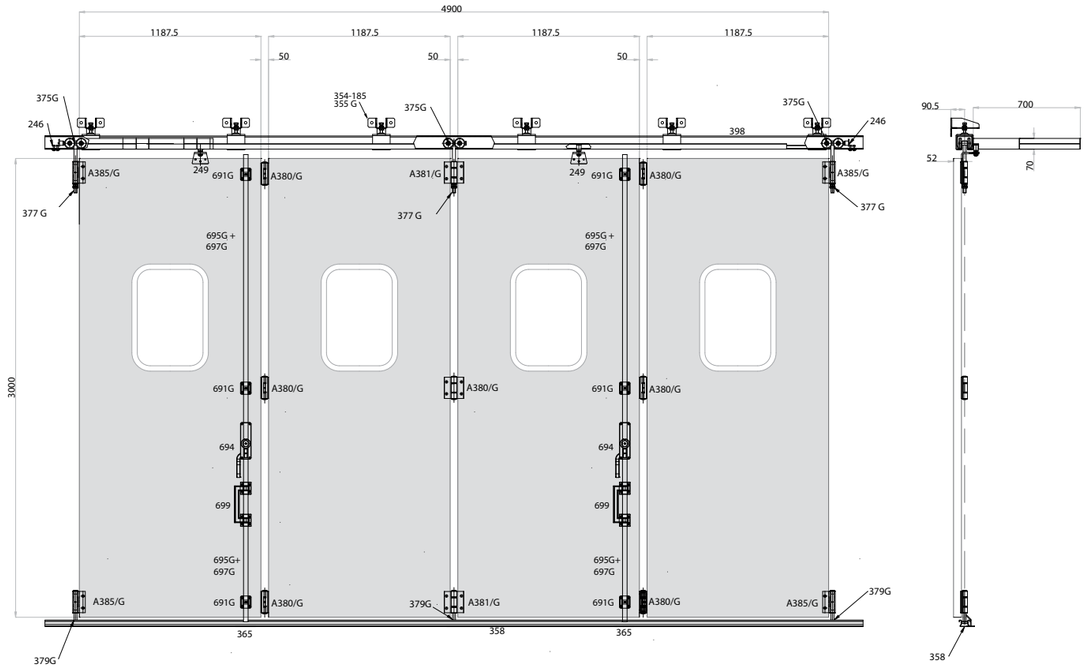

Schema con ante aperte/chiuse
Diagram with open/closed doors

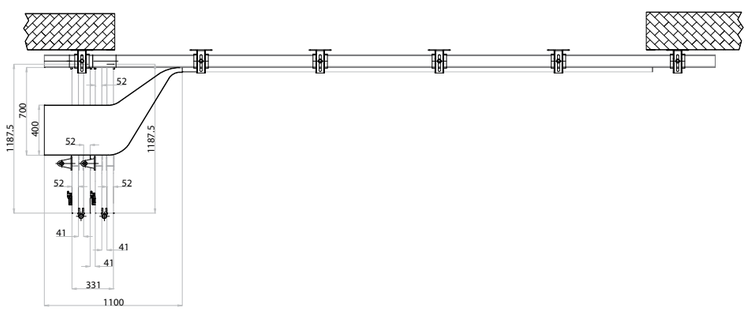

Particolari tecnici
Technical details

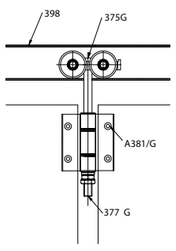

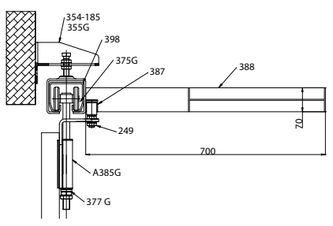

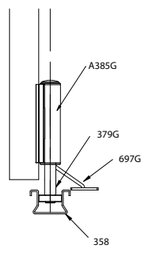

	ART.	DESCRIPTION	Box info Pcs per pack	PAG.
	398	Monorotaia superiore per carrelli 4 ruote grande zincata *Large galvanized upper guide for trolleys with four wheels / Rail superieur pour chariots 4 galets grands zingues / Obere laufschiene für rollenapparate mit 4 rollen gross verzinkt / Monocarril superior grande galvanizado para carros con 4 ruedas / Верхний монорельс для тележек с 4 колесами большой оцинкованный*	1 (6.0 m)	311
	354-185	Staffa regolabile a parete mm. 185 *Adjustable wall rod 185 mm. / Support reglable au mur mm. 185 / Regulierbarer wandbügel 185 mm / Placa regulable de pared 185 mm / Регулируемый настенный кронштейн мм 185*	6	299
	355 G	Supporto guida regolabile *Adjustable guide support / Support guide reglable / Regulierbare führung / Soporte guia regulable / Опора регулируемой направляющей*	6	300
	375 G	Carrello grande a 4 ruote in acciaio per perno da mm. 20 *Large steels trolley with four wheels for pin, 20 mm. / Chariot grand a 4 galets en acier pour pivot de mm. 20 / Rollenapparat gross mit 4 stahlrollen für bolzen 20 mm / Carro grande con 4 ruedas de acero para perno de 20 mm / Большая тележка 4 стальными колесами для штифта мм 20*	3	307
	694 MC	Cariglione star grande *Large star lever bolt / Cremone star grande / Treibriegel star gross / Falleba star grande / Большой болтовой рычаг star*	2 SX	321
	699	Maniglione di trascinamento in nylon con passanti *Nylon pull handle with guides / Poignee d'entrainement en nylon avec traversants / Nylongriff zum ziehen mit laschen / Tirador de nylon con puentes / Ручка из нейлона со сквозными направляющими*	2	323
	695 G	Asta di chiusura tubolare 30x10 *Closing tubolar rod 30x10 / Tringle tubulaire de fermeture 30x10 / Rohrverschlussstange 30x10 / Varilla de cierre tubular 30x10 / Закрывающий стержень трубчатый 30x10*	2 (1.20 m) + 2 (3.0 m)	322
	691 G	Passante per aste 30x10 *Rod guide 30x10 / Traversant pour tringles 30x10 / Lasche für stangen 30x10 / Puente para varillas 30x10 / Сквозная направляющая для стержней 30x10*	6	319
	365	Incontro per aste *Floor strike plate for rods / Butoir pour tringles / Auflaufschuh für stangen / Encuentro para varillas / Упор для стержней*	2	303
	A380 G	Cerniera doppia grande in alluminio con battute *Large aluminium double hinge with steps / Paumelle double grande en aluminium avec butees / Doppelscharnier klein aus aluminium flach, ohne bolzen / Pernio doble grande de aluminio con topes / Большой двойной шарнир из алюминия с упорами*	7	326
	A381 G	Cerniera doppia grande in alluminio con battute, senza perno *Large aluminium double hinge with steps, without pin / Paumelle double grande en aluminium avec butees, sans pivot / Doppelscharnier aus aluminium flach, regulierbar / Pernio doble grande de aluminio con topes, sin eje / Большой двойной шарнир из алюминия с упорами, без штифта*	2	327
	A385 P	Cerniera singola in alluminio con battuta *Large aluminium hinge with step / Paumelle simple grande en aluminium avec butee / Einzel-scharnier klein aus aluminium mit stütze / Pernio de aluminio con tope / Одинарный шарнир из алюминия с упором*	4	328
	377 G 330	Perno superiore per carrelli *Upper pin for trolleys / Pivot superieur pour chariots / Oberer bolzen für rollenapparate / Perno superior para carros / Верхний штырь для тележек*	3	307
	379 G 200	Perno inferiore regolabile con cuscinetto *Adjustable lower pin with bearing / Pivot inferieur reglable avec roulement / Regulierbarer unterer bolzen mit kugellager / Perno inferior regulable con rodamiento / Нижний регулируемый штифт с подшипником*	3	305
	358	Guida inferiore a cementare da mt. 6,00 *Lower guide to be cemented, length 6 meters / Guide inferieure a cimenter de m. 6,00 / Untere führung zum einzementieren, länge 6 m / Guia inferior para cementar de 6,00 m / Нижняя цементируемая направляющая м 6,00*	1 (6,0 m)	301
	387	Profilo ad "u" per deviatori ad impacco laterale *"U" profile for side folding switchers / Profil en "u" pour deviateurs pour portail pliable lateral / U-profil für ablenker für seitliche paket-lagerung / Perfil en "U" para desviadores para puerta plegable lateral / Профиль в форме "u" для отклоняющего устройства с боковым воздействием*	1 (6,0 m)	308
	249-30	Deviatore regolabile per impacchettamento laterale *Adjustable switcher for side folding / Deviateur reglable pour portail pliable lateral / Regulierbarer ablenker für seitliche paket-lagerung / Desviador regulable para puerta plegable lateral / Регулируемое отклоняющее устройство для боковой завертки*	2	296
	246	Battente finecorsa per monorotaie art. 398/399 *End-supper for guides art. 398/399 / Butee de fin de course pour rails art. 398/399 / Letzter türflügel für laufschienen art. 398/399 / Tope para monocarril art. 398/399 / Стопор конца хода для монорельсов арт. 398/399*	1	295
	239	Tappo ammortizzatore ante *Door leaf supperper / Embout d'amortissage vantaux / Stossdämpfer für türe / Amortiguador hojas / Амортизирующая пробка створки*	3	295

COMUNELLO ®Copyright 2015 - All right reserved

COMUNELLO ®Copyright 2015 - All right reserved

KIT

4 Ante impacchettamento laterale con carrello 4 ruote

4 Side folding panels with 4 wheel trolley / 4 Vantaux ramassage latéral avec chariot à 4 galets / 4 Flügel seitliche paket-lagerung mit vierrädrigem rollenapparat / 4 Hojas plegables con carro 4 ruedas / 4 Створки с боковой заверткой с тележкой 4 колеса

COMUNELLO GATE DIVISION

Schema con ante chiuse / *Diagram with closed doors*

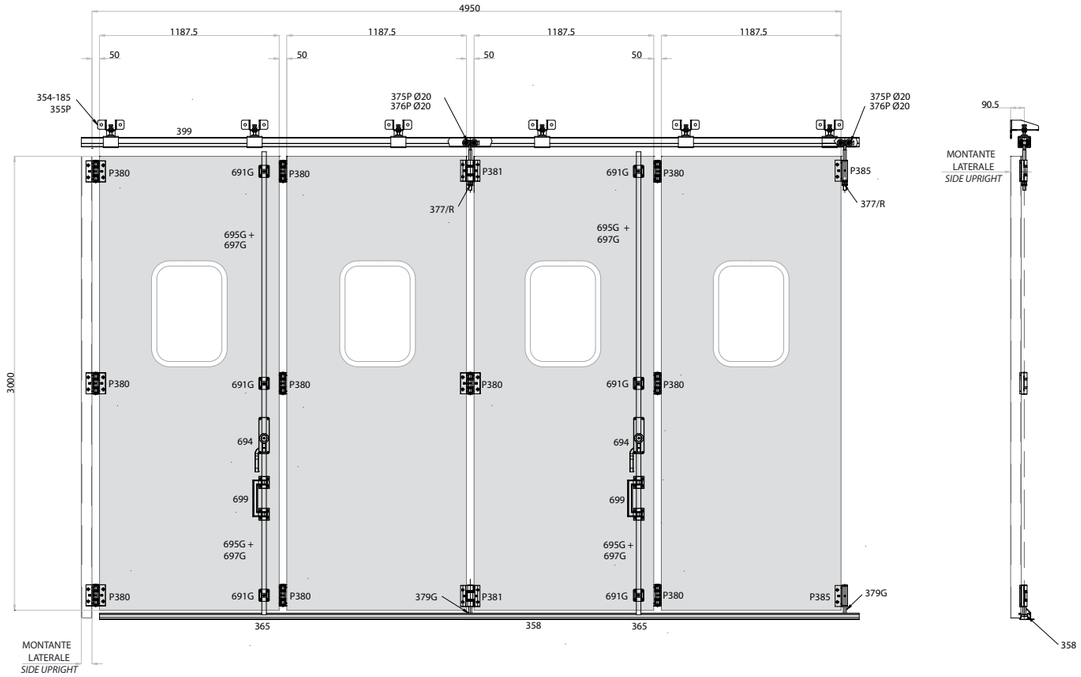

Schema con ante aperte/chiuse / *Diagram with open/closed doors*

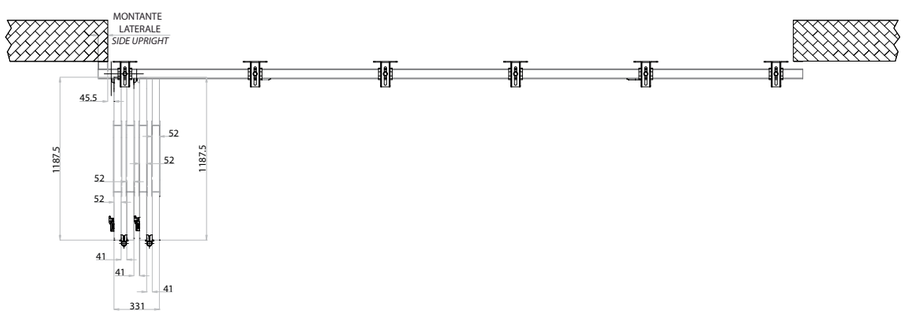

Particolari tecnici / *Technical details*

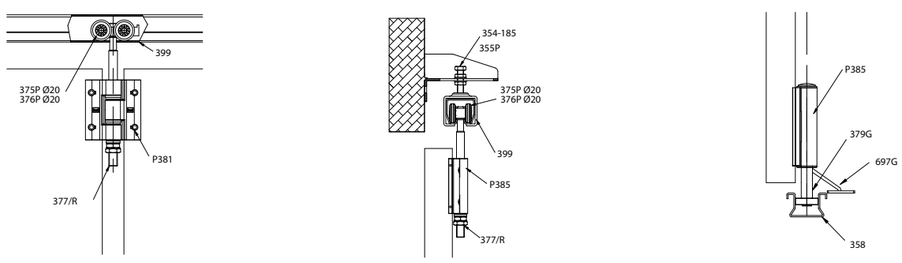

	ART.	DESCRIPTION	Box info Pcs per pack	PAG.
	399	Monorotaia superiore per carrelli 4 ruote piccola zincata *Small galvanized upper guide for trolleys with four wheels / Rail superieur pour chariots 4 galets petits zingues / Obere laufschiene für rollenapparate mit 4 rollen klein verzinkt / Monocarril superior pequeño galvanizado para carros con 4 ruedas / Верхний монорельс для тележек с 4 колесами малый оцинкованный*	1 (6.0 m)	311
	354-185	Staffa regolabile a parete mm. 185 *Adjustable wall rod 185 mm. / Support reglable au mur mm. 185 / Regulierbarer wandbügel 185 mm / Placa regulable de pared 185 mm / Регулируемый настенный кронштейн мм 185*	6	299
	355 P	Supporto guida regolabile *Adjustable guide support / Support guide reglable / Regulierbare führung / Soporte guia regulable / Опора регулируемой направляющей*	6	300
	375 P20 / 376 P20	Carrello piccolo a 4 ruote in acciaio / nylon *Small steel trolley with four wheels - nylon / Chariot petit a 4 galets en acier - nylon / Rollenapparat klein mit 4 stahlrollen - nylonrollen / Carro pequeño con 4 ruedas de acero - nylon / Маленькая тележка с 4 нейлоновыми/стальными колесами*	2	307
	694 MC	Cariglione star grande *Large star lever bolt / Cremone star grande / Treibriegel star gross / Falleba star grande / Большой болтовой рычаг star*	2 SX	321
	699	Maniglione di trascinamento in nylon con passanti *Nylon pull handle with guides / Poignee d'entrainement en nylon avec traversants / Nylongriff zum ziehen mit laschen / Tirador de nylon con puentes / Ручка из нейлона со сквозными направляющими*	2	323
	695 G	Asta di chiusura tubolare 30x10 *Closing tubolar rod 30x10 / Tringle tubulaire de fermeture 30x10 / Rohrverschlussstange 30x10 / Varilla de cierre tubular 30x10 / Закрывающий стержень трубчатый 30x10*	2 (1.20 m) + 2 (3.0 m)	322
	691 G	Passante per aste 30x10 *Rod guide 30x10 / Traversant pour tringles 30x10 / Lasche für stangen 30x10 / Puente para varillas 30x10 / Сквозная направляющая для стержней 30x10*	6	319
	365	Incontro per aste *Floor strike plate for rods / Butoir pour tringles / Auflaufschuh für stangen / Encuentro para varillas / Упор для стержней*	2	303
	P380	Cerniera doppia in alluminio pressofuso con battute *Die-cast aluminium double hinge with steps / Paumelle double en aluminium moulee avec butees / Doppelscharnier aus alu-druckguss flach, ohne bolzen / Pernio doble de aluminio fundido a presión con topes / Плоский двойной шарнир из литого алюминия с упорами*	10	331
	P381	Cerniera doppia in alluminio pressofuso con battute, senza perno *Die-cast aluminium double hinge, without pin / Paumelle double en aluminium moulee avec butees, sans pivot / Doppelscharnier aus alu-druckguss mit stützen / Pernio doble de aluminio fundido a presión con topes, sin eje / Двойной шарнир из литого алюминия с упорами без штифта*	2	329
	P385	Cerniera singola in alluminio pressofuso con battuta *Die-cast aluminium hinge with step / Paumelle simple en aluminium moulee avec butee / Einzel-scharnier aus alu-druckguss flach / Pernio de aluminio fundido a presión con tope / Одинарный шарнир из литого алюминия с упором*	2	332
	377 R	Perno superiore ribassato *Lowered upper pin / Pivot superieur surbaisse / Oberer bolzen herabgesenkt / Perno superior rebajado / Верхний штырь пониженный*	2	308
	379 G 200	Perno inferiore regolabile con cuscinetto *Adjustable lower pin with bearing / Pivot inferieur reglable avec roulement / Regulierbarer unterer bolzen mit kugellager / Perno inferior regulable con rodamiento / Нижний регулируемый штифт с подшипником*	2	305
	358	Guida inferiore a cementare da mt. 6,00 *Lower guide to be cemented, length 6 meters / Guide inferieure a cimenter de m. 6,00 / Untere führung zum einzementieren, länge 6 m / Guia inferior para cementar de 6,00 m / Нижняя цементируемая направляющая м 6,00*	1 (6,0 m)	301
	239	Tappo ammortizzatore ante *Door leaf supperper / Embout d'amortissage vantaux / Stossdämpfer für türe / Amortiguador hojas / Амортизирующая пробка створки*	3	295

KIT

4 Ante impacchettamento laterale con carrello in acciaio pesante

4 Side folding panels with heavy steel trolley / 4 Vantaux ramassage latéral avec chariot en acier lourd / 4 Flügel seitliche paket-lagerung mit rollenapparat aus schwerem stahl / 4 Hojas plegables con carro de acero pesado / 4 Створки с боковой заверткой с тяжелой тележкой из стали

COMUNELLO GATE DIVISION

Schema con ante chiuse
Diagram with closed doors

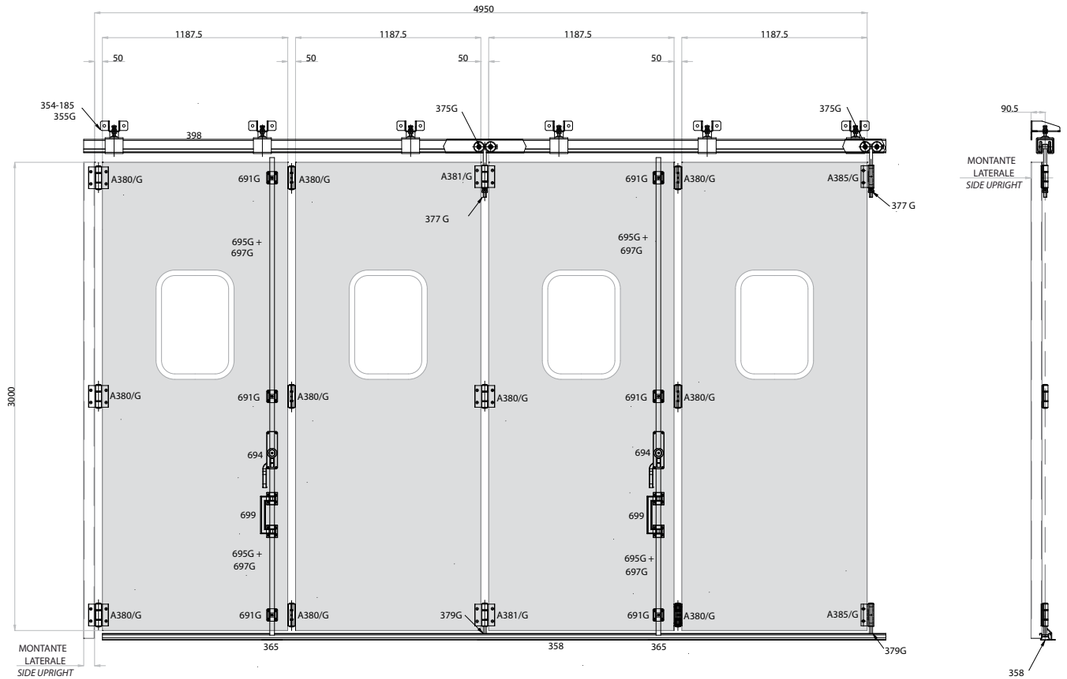

Schema con ante aperte/chiuse
Diagram with open/closed doors

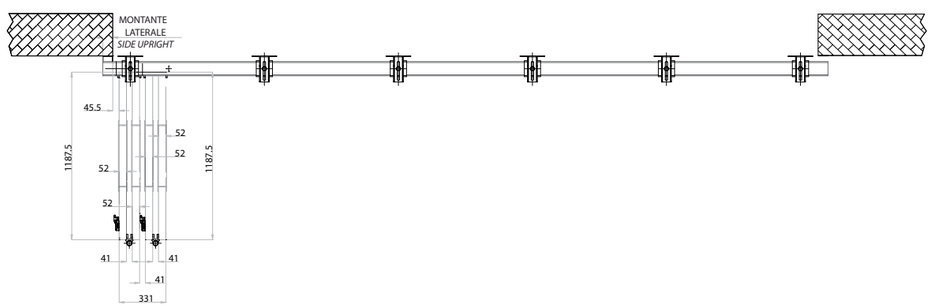

Particolari tecnici
Technical details

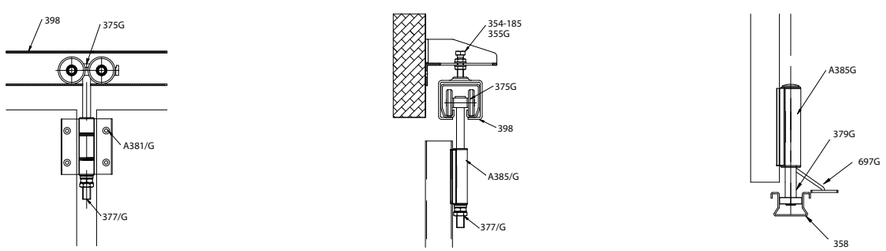

	ART.	DESCRIPTION	Box info Pcs per pack	PAG.
	398	Monorotaia superiore per carrelli 4 ruote grande zincata *Large galvanized upper guide for trolleys with four wheels / Rail superieur pour chariots 4 galets grands zingues / Obere laufschiene für rollenapparate mit 4 rollen gross verzinkt / Monocarril superior grande galvanizado para carros con 4 ruedas / Верхний монорельс для тележек с 4 колесами большой оцинкованный*	1 (6.0 m)	311
	354-185	Staffa regolabile a parete mm. 185 *Adjustable wall rod 185 mm. / Support reglable au mur mm. 185 / Regulierbarer wandbügel 185 mm / Placa regulable de pared 185 mm / Регулируемый настенный кронштейн мм 185*	6	299
	355 G	Supporto guida regolabile *Adjustable guide support / Support guide reglable / Regulierbare führung / Soporte guia regulable / Опора регулируемой направляющей*	6	300
	375 G	Carrello grande a 4 ruote in acciaio per perno da mm. 20 *Large steels trolley with four wheels for pin, 20 mm. / Chariot grand a 4 galets en acier pour pivot de mm. 20 / Rollenapparat gross mit 4 stahlrollen für bolzen 20 mm / Carro grande con 4 ruedas de acero para perno de 20 mm / Большая тележка 4 стальными колесами для штифта мм 20*	2	307
	694 MC	Cariglione star grande *Large star lever bolt / Cremone star grande / Treibriegel star gross / Falleba star grande / Большой болтовой рычаг star*	2 SX	321
	699	Maniglione di trascinamento in nylon con passanti *Nylon pull handle with guides / Poignee d'entrainement en nylon avec traversants / Nylongriff zum ziehen mit laschen / Tirador de nylon con puentes / Ручка из нейлона со сквозными направляющими*	2	323
	695 G	Asta di chiusura tubolare 30x10 *Closing tubolar rod 30x10 / Tringle tubulaire de fermeture 30x10 / Rohrverschlussstange 30x10 / Varilla de cierre tubular 30x10 / Закрывающий стержень трубчатый 30x10*	2 (1.20 m) + 2 (3.0 m)	322
	691 G	Passante per aste 30x10 *Rod guide 30x10 / Traversant pour tringles 30x10 / Lasche für stangen 30x10 / Puente para varillas 30x10 / Сквозная направляющая для стержней 30x10*	6	319
	365	Incontro per aste *Floor strike plate for rods / Butoir pour tringles / Auflaufschuh für stangen / Encuentro para varillas / Упор для стержней*	2	303
	A380 G	Cerniera doppia grande in alluminio con battute *Large aluminium double hinge with steps / Paumelle double grande en aluminium avec butees / Doppelscharnier klein aus aluminium flach, ohne bolzen / Pernio doble grande de aluminio con topes / Большой двойной шарнир из алюминия с упорами*	10	326
	A381 G	Cerniera doppia grande in alluminio con battute, senza perno *Large aluminium double hinge with steps, without pin / Paumelle double grande en aluminium avec butees, sans pivot / Doppelscharnier aus aluminium flach, regulierbar / Pernio doble grande de aluminio con topes, sin eje / Большой двойной шарнир из алюминия с упорами, без штифта*	2	327
	377 G 330	Perno superiore per carrelli *Upper pin for trolleys / Pivot superieur pour chariots / Oberer bolzen für rollenapparate / Perno superior para carros / Верхний штырь для тележек*	2	307
	379 G 200	Perno inferiore regolabile con cuscinetto *Adjustable lower pin with bearing / Pivot inferieur reglable avec roulement / Regulierbarer unterer bolzen mit kugellager / Perno inferior regulable con rodamiento / Нижний регулируемый штифт с подшипником*	2	305
	358	Guida inferiore a cementare da mt. 6,00 *Lower guide to be cemented, length 6 meters / Guide inferieure a cimenter de m. 6,00 / Untere führung zum einzementieren, länge 6 m / Guia inferior para cementar de 6,00 m / Нижняя цементируемая направляющая м 6,00*	1	301
	239	Tappo ammortizzatore ante *Door leaf supperper / Embout d'amortissage vantaux / Stossdämpfer für türe / Amortiguador hojas / Амортизирующая пробка створки*	3	295

COMUNELLO ®Copyright 2015 - All right reserved
COMUNELLO ®Copyright 2015 - All right reserved

COMUNELLO
GATE DIVISION

Configurator

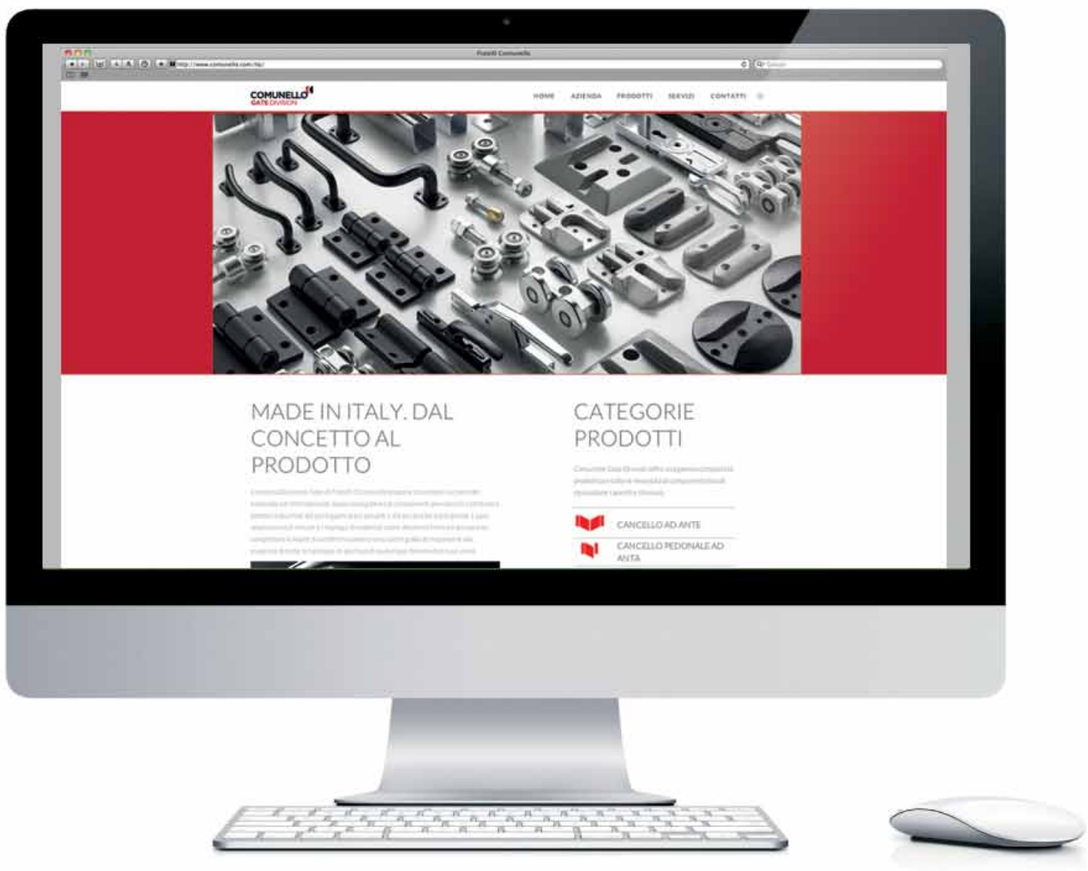

Sempre al passo coi tempi e con le nuove tecnologie digitali, l'azienda ha creato delle speciali **applicazioni web-based**, utilizzabili anche da dispositivi mobili quali smartphone e tablet. Tali applicativi, caratterizzati da un approccio semplice ed intuitivo, consentono una selezione precisa dei prodotti Comunello Gate Division inserendo alcuni dati di base come: **la misura, il peso e le dimensioni del cancello.** I configuratori sono differenziati nelle principali aree funzionali di impiego degli accessori per cancello: cancello cantilever, cancello scorrevole, cancello battente.

*Comunello is committed to remaining at the forefront of technological and digital evolution and has developed a range of **web-based applications** for use across all mobile devices and platforms. These apps are designed to be easy and intuitive to use and provide access to the full range of Comunello products simply by entering a few key pieces of information on **gate size, weight and dimensions.** Configurators are available for all gate types: Cantilever, Sliding and Swing.*

COMUNELLO
GATE DIVISION

HANGING DOORS

. All measurements are in mm unless otherwise specified.

Esempi di applicazione
Examples of application

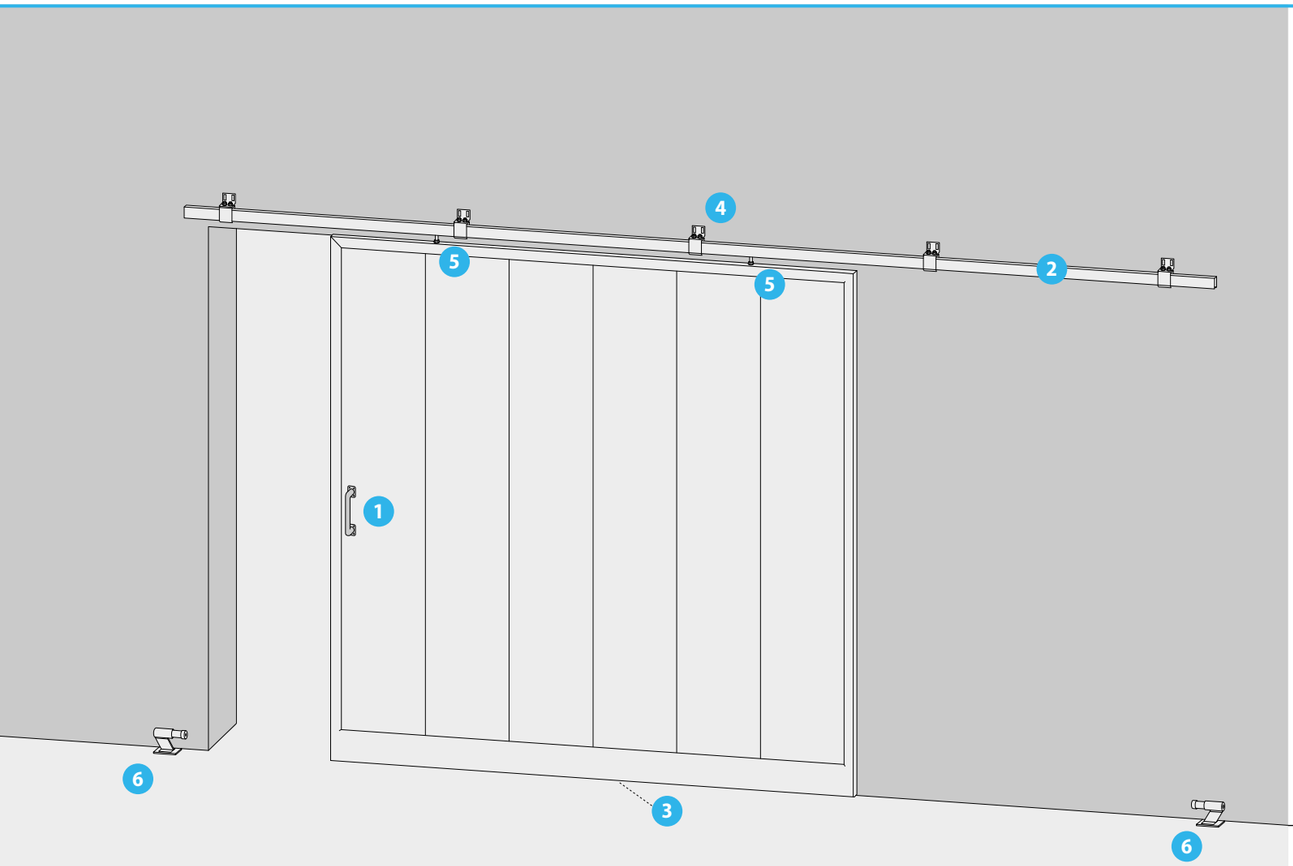

1. Maniglie e serrature a gancio / Handles and hook-locks

VB1203 VB1207 VB1101 VL3100

2. Rotaie / Rails

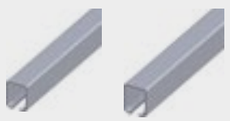

VB2103 VB2106

3. Rulli inferiori di guida / Down guide rollers

VA3601 VA3602

4. Supporti / Support brackets

VB2201 VB2202 VB3902

5. Carrelli scorrevoli / Sliding trolleys

VB3211 VB3212

6. Battenti d'arresto / Limit stops

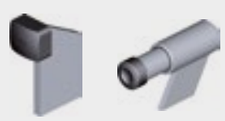

VA4101 VA4103

Maniglie ad incasso
Flush type handles

VB1101

Maniglia ad incasso per portoni sospesi
Flush handle for hanging doors

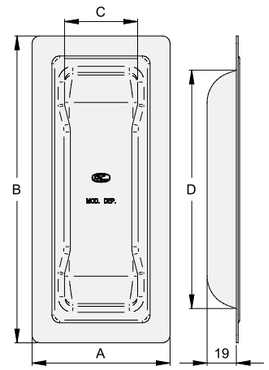

COD.	ART.	A	B	C	D		FINITURA
VB1101.094	511	52	115	29	94	20	zinc./galv.
VB1101.165	501	90	200	50	165	30	zinc./galv.
VB1101.094.i	512	52	115	29	94	20	inox
VB1101.165.i	502	90	200	50	165	30	inox

VB1102

Maniglia ad incasso per portoni sospesi a fissare
Flush handle for hanging doors to fix

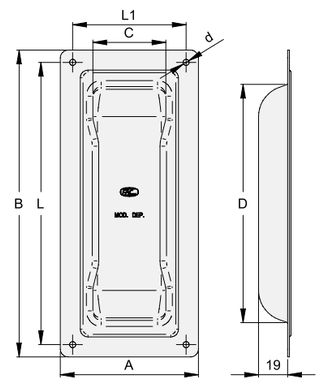

COD.	ART.	A	B	C	D	d	L	L1		FINITURA
VB1102.094	511/F	52	115	29	94	3	105	42	20	zinc./galv.
VB1102.165	501/F	90	200	50	165	4	184	74	30	zinc./galv.
VB1102.094.i	512/F	52	115	29	94	3	105	42	20	inox
VB1102.165.i	502/F	90	200	50	165	4	184	74	30	inox

VB1201

Maniglia 2 curve a saldare
2 curve tubular handle to weld

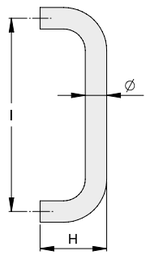

COD.	ART.	Ø	I	H		FINITURA
VB1201.020.L	531	20	180	62	10	lucido/black
VB1201.028.L	534	28	280	78	10	lucido/black

VB1202

Maniglia 4 curve a saldare
4 curve tubular handle to weld

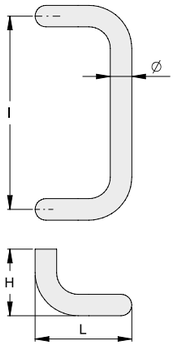

COD.	ART.	Ø	I	H	L		FINITURA
VB1202.020.L	532	20	180	62	90	10	lucido/black
VB1202.028.L	535	28	280	78	135	10	lucido/black

VB1203

Maniglia 2 curve a tappo
2 curve internal threaded tubular handle

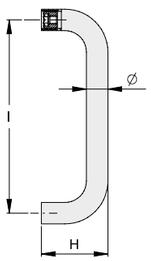

COD.	ART.	Ø	I	H		FINITURA
VB1203.020	541	20	180	62	10	zinc./galv.
VB1203.028	544	28	280	78	10	zinc./galv.
VB1203.020.V	551	20	180	62	10	lucido/black
VB1203.028.V	554	28	280	78	10	lucido/black

VB1204

Maniglia 4 curve a tappo
4 curve internal threaded tubular handle

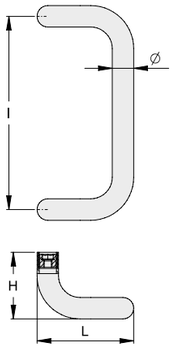

COD.	ART.	Ø	I	H	L		FINITURA
VB1204.020	542	20	180	62	90	10	zinc./galv.
VB1204.028	545	28	280	78	135	10	zinc./galv.
VB1204.020.V	552	20	180	62	90	10	lucido/black
VB1204.028.V	555	28	280	78	135	10	lucido/black

VB1205

Maniglia flangiata 2 curve a fissare
2 curve flanged tubular handle to fix

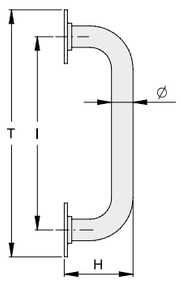

COD.	ART.	Ø	I	H	T		FINITURA
VB1205.020	561	20	180	64	230	10	zinc./galv.
VB1205.028	564	28	280	80	345	10	zinc./galv.
VB1205.020.V	571	20	180	64	230	10	lucido/black
VB1205.028.V	574	28	280	80	345	10	lucido/black

VB1206

Maniglia flangiata 4 curve a fissare
4 curve flanged tubular handle to fix

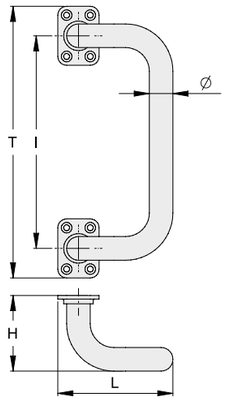

COD.	ART.	Ø	I	H	L	T		FINITURA
VB1206.020	562	20	180	64	90	230	10	zinc./galv.
VB1206.028	565	28	280	80	135	345	6	zinc./galv.
VB1206.020.V	572	20	180	64	90	230	10	lucido/black
VB1206.028.V	575	28	280	80	135	345	6	lucido/black

VB1207

Maniglia flangiata inclinata a fissare
Inclined and flanged tubular handle to fix

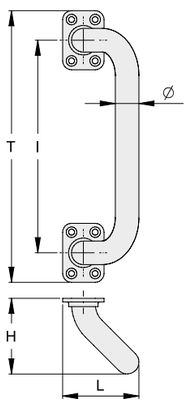

COD.	ART.	Ø	I	H	L	T		FINITURA
VB1207.020	563	20	180	64	60	230	10	zinc./galv.
VB1207.028	566	28	280	80	110	345	10	zinc./galv.
VB1207.020.V	573	20	180	64	60	230	10	lucido/black
VB1207.028.V	576	28	280	80	110	345	10	lucido/black

VB1225 NEW

2 curve a fissare
2 curves to fix

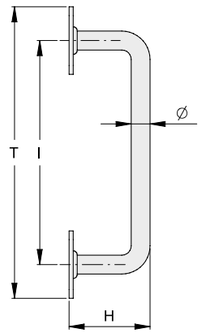

COD.	Ø	I	H	T		FINITURA
VB1225.A12.V	12	128	60	178	10	vern./painted
VB1225.B14.V	14	166	60	216	10	vern./painted
VB1225.C14.V	14	216	60	266	10	vern./painted

VB1226 NEW

4 curve a fissare
4 curves to fix

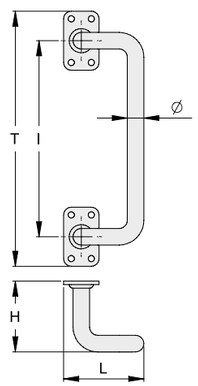

COD.	Ø	I	H	L	T		FINITURA
VB1226.A12.V	12	128	60	69	178	10	vern./painted
VB1226.B14.V	14	166	60	78	216	10	vern./painted
VB1226.C14.V	14	216	60	78	266	10	vern./painted

VB1301

Maniglia in lega speciale
Special alloy handles

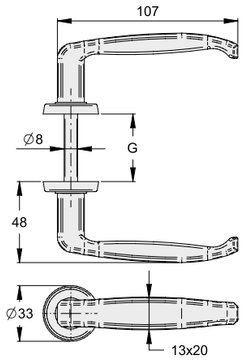

COD.	ART.	G		FINITURA
VB1301.025.V	MV/25	25-35	10	vern./painted
VB1301.035.V	MV/35	35-45	10	vern./painted
VB1301.040.V	MV/40	40-50	10	vern./painted
VB1301.050.V	MV/50	50-60	10	vern./painted
VB1301.025.C	MC/25	25-35	10	crom./chromed
VB1301.035.C	MC/35	35-45	10	crom./chromed
VB1301.040.C	MC/40	40-50	10	crom./chromed
VB1301.050.C	MC/50	50-60	10	crom./chromed

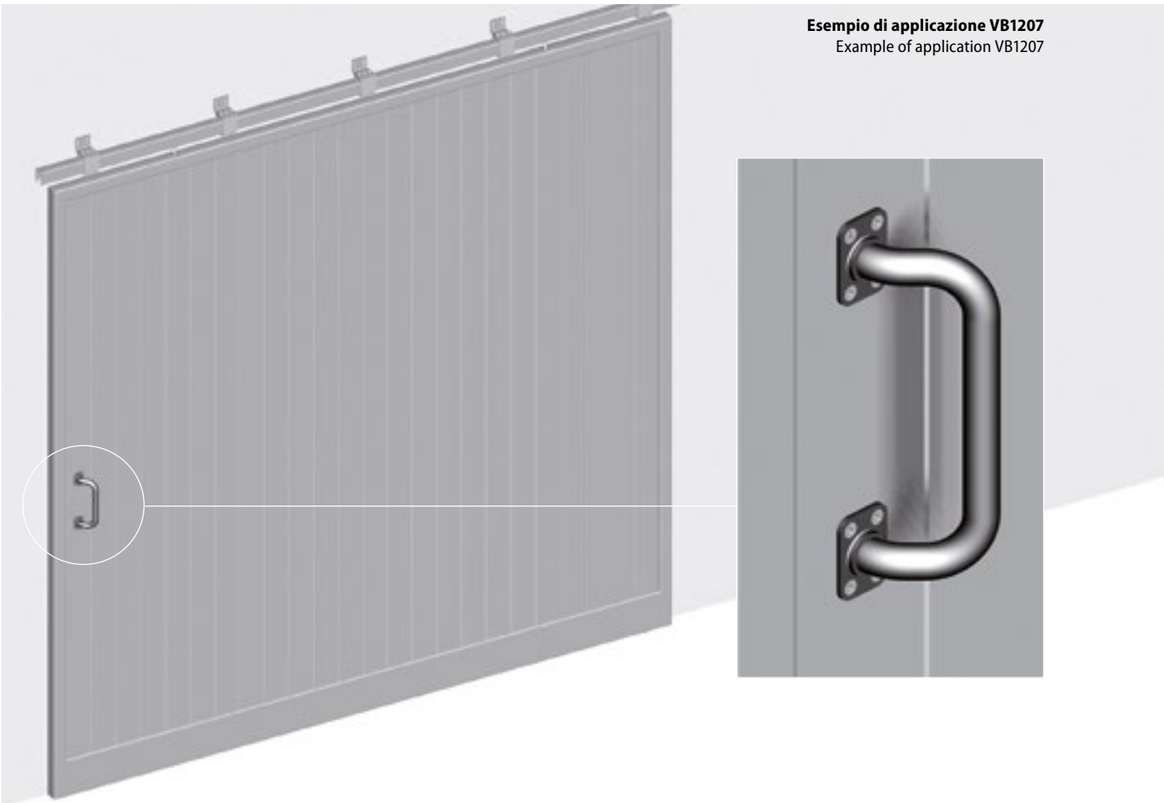

Esempio di applicazione VB1207
Example of application VB1207

VB2103

Monorotaia per carrello scorrevole 3 m
Top track for sliding trolley 3 m

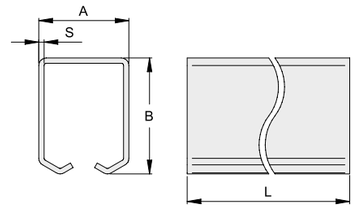

COD.	ART.	A	B	S	L(m)		FINITURA
VB2103.024	P.RF/24.3	33	31	2	3	1	zinc./galv.
VB2103.045	P.RF/45.3	42	54	2.5	3	1	zinc./galv.
VB2103.055	P.RF/55.3	57	67	3	3	1	zinc./galv.
NEW **VB2103.024.i**	-	33	31	2	3	1	inox

VB2106

Monorotaia per carrello scorrevole 6 m
Top track for sliding trolley 6 m

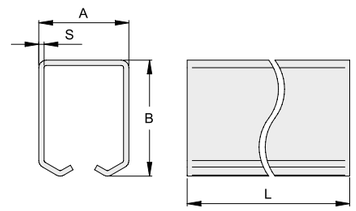

COD.	ART.	A	B	S	L(m)		FINITURA
VB2106.024	P.RF/24	33	31	2	6	1	zinc./galv.
VB2106.045	P.RF/45	42	54	2.5	6	1	zinc./galv.
VB2106.055	P.RF/55	57	67	3	6	1	zinc./galv.

VB2201

Supporto regolabile per monorotaia fissaggio a parete
Wall-fixing adjustable support bracket for top track

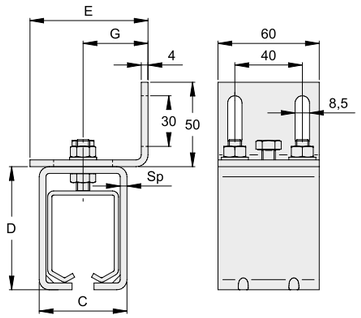

COD.	ART.	C	D	E	G	Sp		FINITURA
VB2201.024	SP24	40.5	48	59	21-41	3	10	zinc./galv.
VB2201.045	SP45	51.5	71	69	25-45	4	10	zinc./galv.
VB2201.055	SP55	65.5	86	79	35-52	4	6	zinc./galv.

VB2202

Supporto per monorotaia fissagio a soffitto
Ceiling mount support bracket for top track

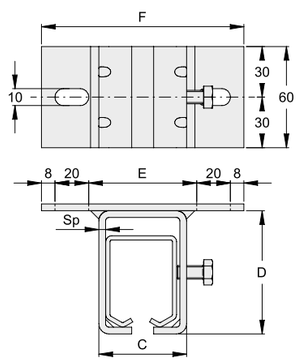

COD.	ART.	C	D	E	F	Sp		FINITURA
VB2202.024	SS24	40.5	48	54	110	3	8	zinc./galv.
VB2202.045	SS45	51.5	71	64	120	4	6	zinc./galv.
VB2202.055	SS55	65.5	86	74	130	4	4	zinc./galv.

VB3101

Carrello scorrevole 2 ruote tipo 1
2 wheels sliding trolley type 1

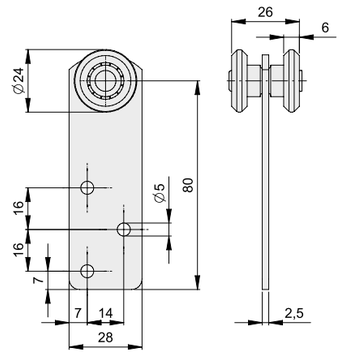

COD.	ART.	Kg		FINITURA
VB3101.024	24.1	30	20	zinc./galv.

La portata è riferita ad una coppia di carrelli
Load refers to 2 trolleys

Per uso intensivo dimezzare la portata
For intensive use load in half

VB3102

Carrello scorrevole 2 ruote tipo 2
2 wheels sliding trolley type 2

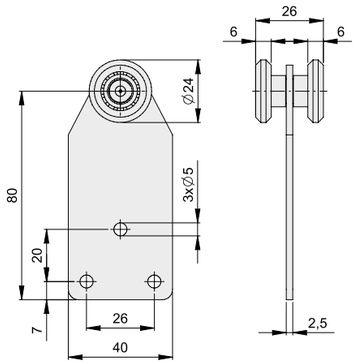

COD.	ART.	Kg		FINITURA
VB3102.024	24.2	30	20	zinc./galv.

La portata è riferita ad una coppia di carrelli
Load refers to 2 trolleys

Per uso intensivo dimezzare la portata
For intensive use load in half

VB3103

Carrello scorrevole 4 ruote tipo 3
4 wheels sliding trolley type 3

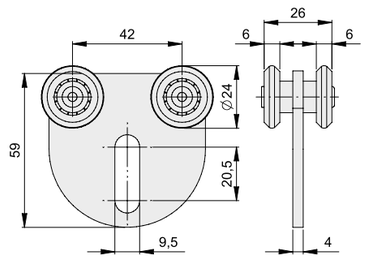

COD.	ART.	Kg		FINITURA
VB3103.024	24.3	75	20	zinc./galv.
VB3103.024.i	-	75	1	inox

La portata è riferita ad una coppia di carrelli
Load refers to 2 trolleys

Per uso intensivo dimezzare la portata
For intensive use load in half

VB3111

Carrello scorrevole 2 ruote tipo 4
2 wheels sliding trolley type 4

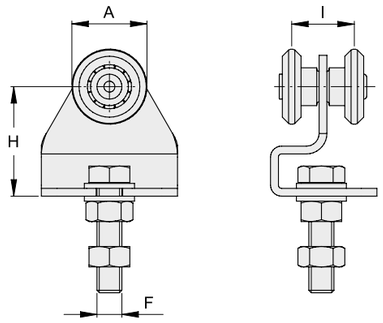

COD.	ART.	A	F	H	I	Kg		FINITURA
VB3111.024	2RS	24	M8	35	20	50	20	zinc./galv.

La portata è riferita ad una coppia di carrelli
Load refers to 2 trolleys

Per uso intensivo dimezzare la portata
For intensive use load in half

VB3112

Carrello scorrevole 4 ruote tipo 5
4 wheels sliding trolley tipo 5

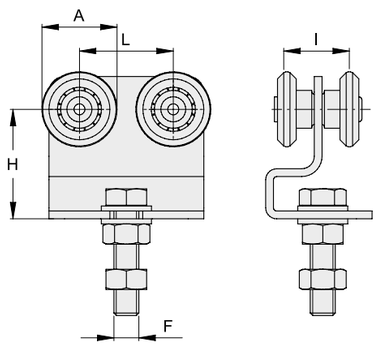

COD.	ART.	A	F	H	I	L	Kg		FINITURA
VB3112.024	4RS	24	M8	35	20	30	75	20	zinc./galv.

La portata è riferita ad una coppia di carrelli
Load refers to 2 trolleys

Per monorotaia P.RF/24
For top track P.RF/24

Per uso intensivo dimezzare la portata
For intensive use load in half

VB3201

Carrello scorrevole 2 ruote
2 wheels sliding trolley

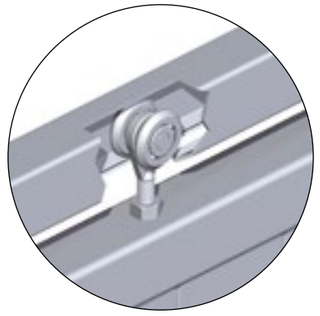

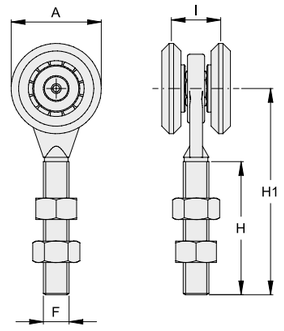

COD.	ART.	A	F	H	H1	I	Kg		FINITURA
VB3201.024	2RF/24	24	M8	30	50	20	30	20	zinc./galv.
VB3201.045	2RF/45	45	M12	60	95	23	100	20	zinc./galv.
VB3201.055	2RF/55	55	M20	80	130	30	150	8	zinc./galv.
NEW VB3201.024.N	-	24	M8	30	50	20	30	20	nylon

Per utilizzo poco frequente
For not intensive use

La portata è riferita ad una coppia di carrelli
Load refers to 2 trolleys

VB3202

Carrello scorrevole 4 ruote
4 wheels sliding trolley

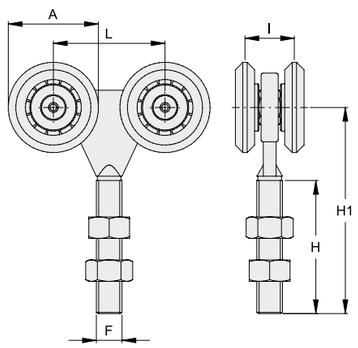

COD.	ART.	A	F	H	H1	I	L	Kg		FINITURA
VB3202.024	4RF/24	24	M8	30	50	20	30	100	20	zinc./galv.
VB3202.045	4RF/45	45	M12	60	95	23	52	400	10	zinc./galv.
VB3202.055	4RF/55	55	M20	80	130	30	60	600	4	zinc./galv.
NEW VB3202.024.N	-	24	M8	30	50	20	30	100	20	nylon

Per utilizzo poco frequente
For not intensive use

La portata è riferita ad una coppia di carrelli
Load refers to 2 trolleys

VB3211

Carrello scorrevole 2 ruote con cuscinetto
2 wheels sliding trolley with bearing

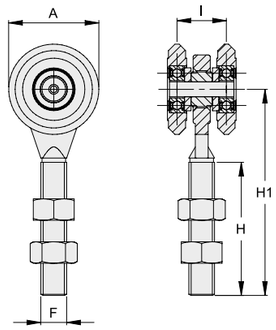

COD.	ART.	A	F	H	H1	I	Kg			FINITURA
VB3211.045	2RC/45	45	M12	60	95	23	300	2	20	zinc./galv.
VB3211.055	2RC/55	55	M20	80	130	30	550	2	8	zinc./galv.
NEW VB3211.045.N	-	40	M12	60	95	23	300	2	20	nylon

Per uso intensivo
For intensive use

La portata è riferita ad una coppia di carrelli
Load refers to 2 trolleys

VB3212

Carrello scorrevole 4 ruote con cuscinetto
4 wheels sliding trolley with bearing

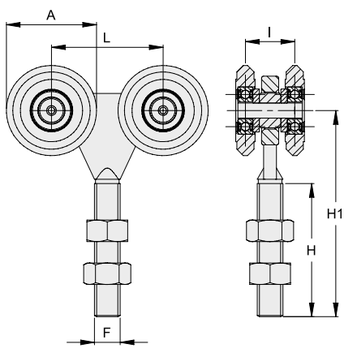

COD.	ART.	A	F	H	H1	I	L	Kg			FINITURA
VB3212.045	4RC/45	45	M12	60	95	23	52	800	2	10	zinc./galv.
VB3212.055	4RC/55	55	M20	80	130	30	60	1000	2	4	zinc./galv.
NEW VB3212.045.N	-	40	M12	60	95	23	52	800	2	10	nylon

Per uso intensivo
For intensive use

La portata è riferita ad una coppia di carrelli
Load refers to 2 trolleys

VB3901

Piastrina di fissaggio carrelli
Fixing plate for trolleys

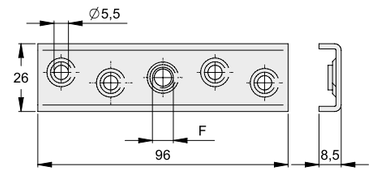

COD.	ART.	F		FINITURA
VB3901.008	PM8	M8	20	zinc./galv.

VB3902

Piastrina regolabile di fissaggio carrelli
Adjustable fixing plate for trolleys

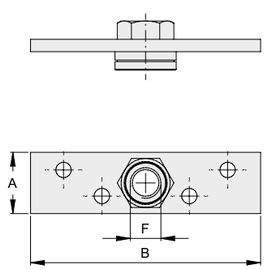

COD.	ART.	A	B	F		FINITURA
VB3902.012	-	25	155	M12	20	zinc./galv.
VB3902.020	PM20	40	150	M20	10	zinc./galv.

Nail it.

OUR TEAM OF IN-HOUSE ENGINEERS AND APPLICATION SPECIALISTS IS ON-HAND TO DISCUSS, CONFIRM AND SUGGEST HARDWARE TO FACILITATE THE BEST FUNCTIONAL DESIGN OUTCOME. NOT UNDER SPECCED.
NOT OVER SPECCED.

Est· Downee 1928

D SPEC

team@d-spec.com.au
03 9300 5105 National
d-spec.com.au